Do… d from www.v… e.be

Gebruiksaanwijzing

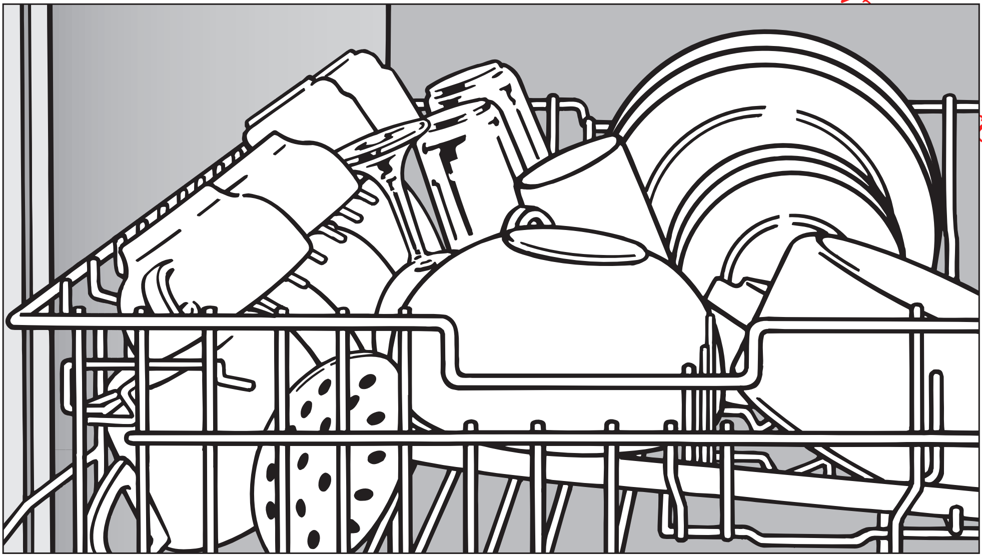

Afwasautomaat

Lees **beslist** de gebruiksaanwijzing
en de montage-instructies voordat u uw afwas-
automaat plaatst, installeert en in gebruik neemt.
Dat is veiliger voor uzelf en
u vermijdt schade aan het toestel.

nl - BE

M.-Nr. 07 533 240

Inhoud

Beschrijving van het toestel 5
Het toestel in één oogopslag 5
Bedieningsveld 6
De werking van het display 7
Opmerkingen omtrent uw veiligheid 8
Een bijdrage aan de bescherming van ons milieu 13
Het wegdoen van het verpakkingsmateriaal 13
Uw toestel afdanken 13
Spaarzaam afwassen 14
Wanneer u het toestel voor het eerst in gebruik neemt 15
Het openen van de deur 15
Het sluiten van de deur 15
Het instellen van de taal 16
Dagtijdformaat 16
Het instellen van de dagtijd 17
Voor het eerste gebruik hebt u nodig: 18
Externe waterontharder 18
Regenereerzout doseren 18
Melding voor het bijvullen van zout 20
Naspoelmiddel 21
Het doseren van naspoelmiddel 21
Controlelampje voor het naspoelmiddel 22
Vaatwerk en bestek in de afwasautomaat plaatsen 23
Vaatwerk en bestek die niet geschikt zijn voor de afwasautomaat 24
Bovenste korf 25
Uitneembaar spijlenrek 25
Kopjesrek 26
Steunbeugel (afhankelijk van het model) 26
Universele beugel 27
Het verstellen van de bovenste korf 28
Onderste korf 29
Comfortinzet 29
Flessenhouder 30
Bestek 31
Besteklade (afhankelijk van het model) 31
Bestekkorf (afhankelijk van het model) 32

Downloaded from www.vandenborre.be

Downloaded from www.vandenborre.be

Bediening . . . 33
Reinigingsmiddelen . . . 33
Het doseren van reinigingsmiddel . . . 34
Afwasautomaat inschakelen . . . 35
Programma kiezen . . . 35
Extra functies kiezen . . . 36
Een programma starten . . . 37
Resttijdweergave op het display . . . 37
Einde van het programma . . . 38
Afwasautomaat uitschakelen . . . 38
Vaatwerk uit de afwasautomaat halen . . . 38
Programma onderbreken . . . 38
Van programma wisselen . . . 39
Extra functies . . . 40
Startuitstel . . . 40
Reiniging en onderhoud . . . 42
Spoelruimte reinigen . . . 42
Deurdichting en deur reinigen . . . 42
Lichtgeleider reinigen . . . 42
Bedieningsveld en voorzijde van het toestel reinigen . . . 43
Zeefcombinatie in de spoelruimte controleren . . . 44
Zeefcombinatie reinigen . . . 44
Sproeiarmen reinigen . . . 46
Wat gedaan als 47
Technische storingen . . . 47
Storingen in de watertoevoer/waterafvoer . . . 49
Algemene problemen met de afwasautomaat . . . 51
Geluiden . . . 53
Onbevredigend resultaat . . . 54
Storingen verhelpen . . . 57
De filter in de watertoevoer reinigen . . . 57
Het reinigen van de afvoerpomp en de terugslagklep . . . 58
Service-afdeling . . . 59
Reparaties . . . 59
Programma-actualisering (Update) . . . 59
Voor testinstituten . . . 59

Inhoud

Downloaded from www.vandenborre.be

Programmaoverzicht 60
Mits toeslag verkrijgbaar toebehoren 66
Elektrische aansluiting 67
Wateraansluiting 68
Het Waterproof-systeem van Miele 68
Watertoevoer 68
Waterafvoer 69
Technische gegevens 70
Menu Instellingen ⚑ 71
Menu "Instellingen ⚑" openen 71
Taal ⚑ 72
Dagtijd 72
Soort reinigingsmiddel 73
Waterhardheid 74
Externe waterontharder 75
Napoelmiddel 75
Controle van de zeefcombinatie 75
Automatic aanpassen 75
Wijziging hoofdmenu 76
Opslag extra functies 77
Temperatuur 77
Zoemer 78
Toetsgeluid 79
Lichtsterkte 79
Memory 79
Miele@home 80
Handelaar 82
Fabrieksinstellingen 82
Menu "Instellingen ⚑" sluiten 82

Downloaded from www.vandenborre.be

Het toestel in één oogopslag

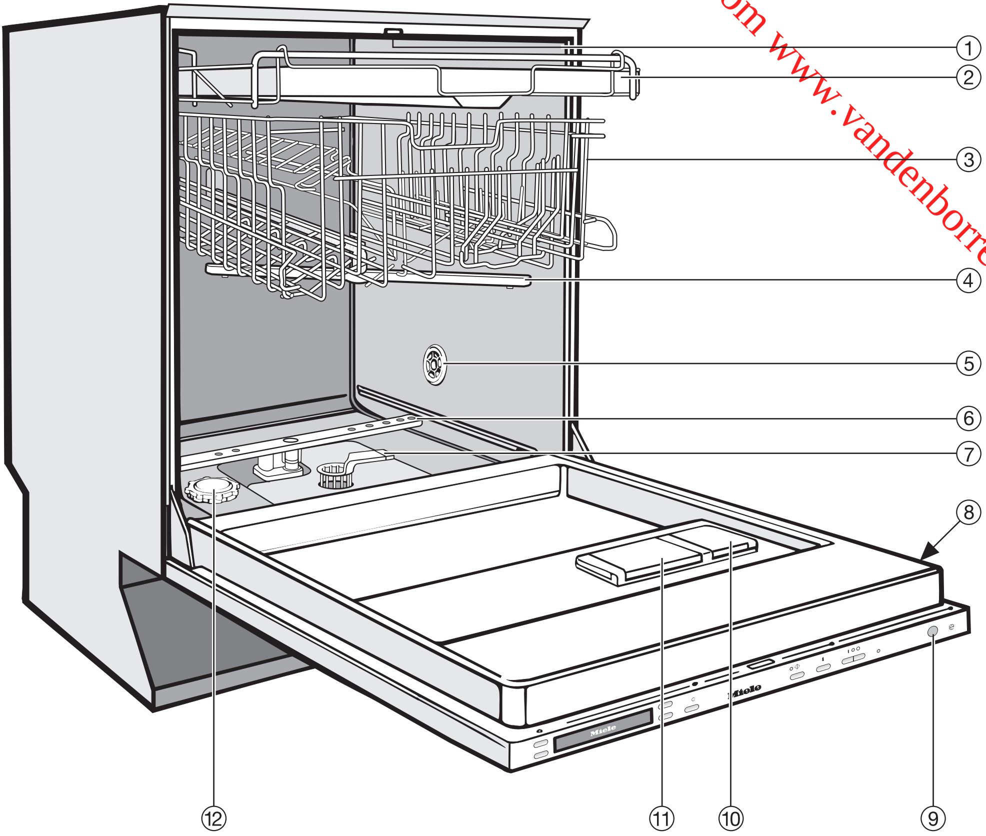

① Bovenste sproeiarm (niet zichtbaar)

② Besteklade (afhankelijk van het model)

③ Bovenste korf

④ Middelste sproeiarm

⑤ Luchttoevoer voor het drogen (afhankelijk van het model)

⑥ Onderste sproeiarm

⑦ Filter

⑧ Typeplaatje

⑨ Optische functiecontrole

⑩ Reservoir voor naspoelmiddel

⑪ Tweevaksdoseerbakje voor reinigingsmiddel

⑫ Reservoir voor regenereerzout

Beschrijving van het toestel

Downloaded from www.vandenborre.be

Bedieningsveld

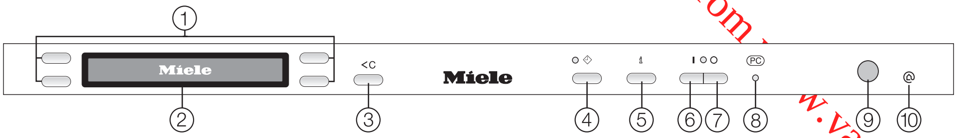

① **Keuzetoetsen**
Met deze keuzetoetsen kunt u de menupunten selecteren die ernaast met een punt worden weergegeven; de weergegeven waarden wijzigen (+/-); bladeren in het menu.

② **Display**
Meer informatie over het display vindt u op de volgende pagina.

③ **Toets** <C **(Clear)**
Met deze toets kunt u: terugschakelen naar het vorige menu; eerder ingestelde waarden ongedaan maken.

④ **Toets ⌚ met controlelampje (startuitsteltoets)**
Met deze toets kunt u de functie "Startuitstel" kiezen.

⑤ **Toets i (Informatie)**
Met deze toets kunt u informatie opvragen over het weergegeven menu.

⑥ **Toets I (Aan) met controlelampje**
Met deze toets kunt u de afwasautomaat inschakelen.

⑦ **Toets ◯ (Uit)**
Met deze toets kunt u de afwasautomaat uitschakelen.

⑧ **Optische interface PC**
Op deze plaats kan de dienst Herstellingen aan huis van Miele de afwasprogramma's controleren, updaten en in het geheugen van de afwasautomaat opslaan.

⑨ **Optische functiecontrole**
Hiermee wordt het actuele programmaverloop weergegeven terwijl de deur gesloten is.

⑩ **Miele@home**
Aanduiding voor een toestel dat op het Miele@home-systeem kan worden aangesloten.

In deze gebruiksaanwijzing worden verschillende modellen van afwasautomaten beschreven.
Deze modellen worden in de gebruiksaanwijzing als volgt aangeduid:
bijvoorbeeld: G 1672, G 1772, G 1872 etc. = G 1XXX
G 2672, G 2772, G 2872 etc. = G 2XXX
De aanduidingen G 1XXX en G 2XXX hebben altijd betrekking op het typeplaatje.
Het typeplaatje bevindt zich aan de rechterzijkant van de deur.

Downloaded from www.vandenborre.be

De werking van het display

Via het display kunt u het volgende kiezen of instellen:

- de programma's;
- de extra functies;
- het tijdstip waarop het door u gekozen programma moet starten;
- het menu "Instellingen ⚑";
- de weergave van informatie.

Tijdens het programmaverloop wordt op het display het volgende weergegeven:

- de programmanaam;
- de dagtijd;
- de programmafase;
- de vermoedelijke resttijd;
- mogelijk optredende foutmeldingen en instructies.

> Om energie te besparen, wordt het display donker wanneer er enkele minuten lang niet op een toets is gedrukt.
> Om het display weer in te schakelen, drukt u op een willekeurige toets.

•
Een punt op het display naast een keuzetoets geeft aan dat met deze toets een functie kan worden gekozen.

▲ ▼
De pijlen rechts op het display geven aan dat er nog andere keuzemogelijkheden zijn of dat er nog tekst volgt. Die kunnen met de betreffende keuzetoets worden weergegeven.

\- - - - - -
Na de laatste keuzemogelijkheid ziet u een streepjeslijn.

OK
Met OK kunt u keuzes of meldingen bevestigen en naar het volgende menu of een hoger of lager menu gaan.

✓
De momenteel geselecteerde instelling wordt met een vinkje aangeduid.

> In het menu "Instellingen ⚑" kunt u de elektronica van de afwasautomaat aanpassen aan uw specifieke wensen. Meer informatie vindt u in de gelijknamige rubriek.

Opmerkingen omtrent uw veiligheid

Downloaded from www.vandenborre.be

Deze afwasautomaat voldoet aan de voorgeschreven veiligheidsbepalingen. Door ondeskundig gebruik kunnen gebruikers echter letsel oplopen en kan er schade optreden aan de koffieautomaat.
Lees deze gebruiksaanwijzing daarom eerst aandachtig door voordat u dit toestel in gebruik neemt. Dat is veiliger voor uzelf en u vermijdt schade aan de afwasautomaat.
Bewaar de gebruiksaanwijzing en geef ze door aan wie het toestel eventueel na u gebruikt.

Juist gebruik

▶ Deze afwasautomaat is uitsluitend bestemd voor huishoudelijk gebruik. Gebruik deze afwasautomaat uitsluitend voor het afwassen van huishoudservies. Het gebruik voor andere doeleinden en het aanbrengen van veranderingen aan het toestel is ontoelaatbaar en kan gevaarlijk zijn.
De fabrikant is niet aansprakelijk voor schade die werd veroorzaakt doordat het toestel voor andere doeleinden werd gebruikt of verkeerd werd bediend.

▶ Personen die door hun fysieke, zintuiglijke of geestelijke mogelijkheden of hun onervarenheid of gebrek aan kennis niet in staat zijn om het toestel veilig te bedienen, mogen dit toestel alleen onder het toezicht of de begeleiding van een verantwoordelijk iemand gebruiken.

Kinderen in het huishouden

▶ Hou kinderen die in de buurt van het toestel komen in het oog. Laat kinderen nooit met het toestel spelen. Wanneer zij dit doen bestaat het gevaar dat ze zich in het toestel opsluiten.

▶ Kinderen mogen de afwasautomaat alleen maar gebruiken wanneer hen de bediening ervan zo uitgelegd is dat ze de afwasmachine veilig kunnen bedienen. Kinderen moeten de eventuele risico's van een foutieve bediening kunnen beseffen.

▶ Zorg ervoor dat kinderen niet met reinigingsmiddelen in aanraking kunnen komen. Reinigingsmiddelen kunnen brandwonden in mond en keel veroorzaken of tot verstikking leiden. Laat kinderen niet bij de afwasautomaat komen als deze geopend is. Er zouden nog resten reinigingsmiddel in de afwasautomaat aanwezig kunnen zijn.
Ga direct naar de dokter wanneer uw kind reinigingsmiddel binnengekregen heeft.

Downloaded from www.vandenborre.be

Technische veiligheid

▶ Controleer vóórdat het toestel wordt geplaatst, of het zichtbaar beschadigd is. Is dat het geval, neem het dan in geen geval in gebruik. Een afwasautomaat die beschadigd is kan uw veiligheid in gevaar brengen.

▶ De afwasautomaat mag alleen via een 2-polige stekker met aarding op het elektriciteitsnet worden aangesloten. De stekker mag niet worden afgeknipt en vast aangesloten. U moet na plaatsing van de automaat zonder problemen bij het stopcontact kunnen komen.

▶ Wanneer zich in de buurt van de afwasautomaat een elektrisch toestel bevindt, let er dan op dat de stekker van dit toestel niet schuilgaat achter de afwasautomaat. Daar de inbouwkast niet altijd diep genoeg is kan er druk op de stekker ontstaan, wat het risico op oververhitting en daarmee op brand verhoogt.

▶ De afwasautomaat mag niet onder een kookplaat worden geïnstalleerd. Een kookplaat straalt voor een deel hoge temperaturen af waardoor de afwasautomaat beschadigd zou kunnen raken. Om dezelfde reden mag de afwasautomaat niet direct naast warmteproducerende apparaten worden geplaatst die niet standaard tot de keukenuitrusting behoren.

▶ De afwasautomaat mag pas dan op het elektriciteitsnet worden aangesloten, nadat hij is geplaatst en geïnstalleerd.

▶ Controleer of de elektrische waarden van uw huisinstallatie (spanning, frequentie en zekering) overeenkomen met de gegevens op het typeplaatje.

▶ De elektrische veiligheid van deze afwasautomaat wordt enkel gewaarborgd als het toestel op een aardsysteem aangesloten is dat volgens de voorschriften geïnstalleerd is. Deze veiligheidsinrichting moet aanwezig zijn. Laat de huisinstallatie bij twijfel door een vakman / vakvrouw controleren.
De fabrikant kan niet aansprakelijk gesteld worden voor schade die werd veroorzaakt doordat de aardleiding onderbroken was of gewoon ontbrak (bijv. elektrische schokken).

▶ Gebruik uit veiligheidsoverwegingen geen ongeschikte stopcontactenblokken of ongeschikte verlengsnoeren om de afwasautomaat aan te sluiten. Die bieden niet voldoende veiligheidsgaranties. Er bestaat onder meer gevaar voor oververhitting.

Opmerkingen omtrent uw veiligheid

Downloaded from www.vandenborre.be

▶ Als u het toestel niet op een vaste plaats installeert, bijv. op een schip, laat dit karwei dan enkel uitvoeren door vakmensen. Hierbij moet aan alle voorwaarden voor een veilig gebruik worden voldaan.

▶ Het kunststof omhulsel van de wateraansluiting bevat een elektrisch onderdeel. Dompel de behuizing niet in vloeistof!

▶ In de watertoevoerslang bevinden zich spanningsvoerende delen. De waterafvoerslang mag niet worden ingekort.

▶ Het Miele-Waterproofsysteem biedt een betrouwbare bescherming tegen waterschade, maar wel op de volgende voorwaarden:

- Het toestel moet volgens de voorschriften geïnstalleerd zijn.
- Wanneer er duidelijk sprake is van schade moet het toestel worden gerepareerd, resp. moeten onderdelen worden vervangen.
- De kraan moet bij langere afwezigheid (bijv. vakantie) worden dichtgedraaid.

Het Waterproofsysteem functioneert ook wanneer de afwasautomaat is uitgeschakeld. De automaat moet dan wel op het elektriciteitsnet zijn aangesloten.

▶ Een afwasautomaat die beschadigd is kan uw veiligheid in gevaar brengen. Stel het toestel meteen buiten werking wanneer het beschadigd is en neem contact op met uw leverancier of met de Technische Dienst van Miele.

▶ Door ondeskundig uitgevoerde reparaties kunnen er niet te onderschatten risico's ontstaan voor de gebruiker. Daarvoor kan Miele niet aansprakelijk worden gesteld. Reparaties mag u uitsluitend laten uitvoeren door vakmensen die door Miele erkend zijn. Anders is er bij schade achteraf geen aanspraak meer op garantie.

▶ Laat defecte onderdelen enkel vervangen door originele Miele-vervangstukken. Enkel dan bent u zeker dat ze ten volle voldoen aan de eisen die Miele qua veiligheid stelt.

▶ Bij onderhoudswerkzaamheden dient u altijd de spanning van het toestel te halen. Schakel daartoe de automaat uit en trek daarna de stekker uit het stopcontact of schakel de hoofdschakelaar van de elektrische huisinstallatie uit.

▶ Wanneer de aansluitkabel is beschadigd, moet hij door een speciaal voor deze afwasautomaten vervaardigde kabel worden vervangen. Neem contact op met de Miele-vakhandelaar of met de Technische Dienst van Miele. Om veiligheidsredenen mag het snoer alleen door een door Miele erkende vakman/vakvrouw of door de Technische Dienst van Miele worden vervangen.

Downloaded from www.vandenborre.be

Deskundige plaatsing

▶ Neem bij plaatsing en aansluiting van de afwasautomaat de montage-instructies in het montageschema in acht.

▶ Om een perfecte werking te waarborgen, dient u het toestel waterpas op te stellen.

▶ Voor de stabiliteit van de afwasautomaat is het noodzakelijk dat onder of in te bouwen afwasautomaten uitsluitend worden geplaatst onder een doorlopend werkblad dat is vastgeschroefd aan de kasten die ernaast staan.

▶ Wilt u van een vrijstaande afwasautomaat een onderbouwafwasautomaat maken, vervang het sokkelpaneel dan door een sokkelpaneel dat hoort bij onderbouwafwasautomaten. Gebruik daarvoor de daarbij horende ombouwset.
Doet u dat niet, loopt u het risico zich aan uitstekende metalen onderdelen te verwonden.

Efficiënt gebruik

▶ Gebruik geen oplosmiddelen in de spoelruimte. Dit in verband met explosiegevaar.

▶ Adem geen poedervormige reinigingsmiddelen in! Slik geen reinigingsmiddelen in! Reinigingsmiddelen kunnen brandwonden in neus, mond en keel veroorzaken. Ga direct naar de dokter wanneer u een reinigingsmiddel hebt ingeademd of ingeslikt.

▶ Laat de deur van de automaat niet onnodig openstaan. U zou zich daaraan kunnen stoten.

▶ Wanneer de deur open staat, ga daar dan niet op zitten of staan. Doet u dat wel, dan kan het toestel kantelen. Daarbij kunt u letsel oplopen of kan het toestel beschadigd raken.

▶ Gebruik uitsluitend reinigingsmiddelen voor huishoudafwasautomaten. Gebruik geen reinigingsmiddelen voor de handafwas! Gebruik uitsluitend naspoelmiddelen voor huishoudafwasautomaten!

▶ Gebruik geen reinigingsmiddelen die voor bedrijfsafwasautomaten of industriereinigers bestemd zijn. Doet u dat wel kan er materiële schade ontstaan en kunnen er hevige chemische reacties optreden (bijv. een knalgasreactie).

▶ Doseer geen poedervormig of vloeibaar reinigingsmiddel in het reservoir voor naspoelmiddel. Hierdoor kan het reservoir immers kapotgaan.

Downloaded from www.vandenborre.be

▶ Giet het afwasmiddel (ook vloeibaar afwasmiddel) niet in het reservoir voor het regenereerzout. Het afwasmiddel beschadigt het onthardingssysteem.

▶ Gebruik uitsluitend het speciale grofkorrelige regenereerzout of andere zuivere ingedampte zouten.
Gebruik in geen geval andere soorten zout, bijv. keukenzout of strooizout. Deze soorten zout bevatten soms niet in water op te lossen deeltjes die een nadelig effect kunnen hebben op de werking van de ontharder.

▶ Heeft u een afwasautomaat met een bestekkorf, kunt u het bestek het beste in de bestekkorf plaatsen met de grepen beneden en met de scherpe kant boven. Dan wordt het bestek makkelijker schoon en droog. Wanneer u daardoor echter kans loopt om zich aan de scherpe kant van de messen en de punten van de vorken te verwonden, dan kunt u het bestek het beste met de grepen boven en met de scherpe kant beneden plaatsen.

▶ Reinig geen kunststof vaatwerk in de afwasautomaat dat niet hittebestendig is zoals wegwerpbakjes of wegwerpbestek. Dit soort vaatwerk kan door de hoge temperaturen vervormen.

▶ Wanneer u de extra functie "Startuitstel" gebruikt (afhankelijk van het model), moet u ervoor zorgen dat het doseerbakje voor het reinigingsmiddel droog is. Reinigingsmiddel gaat in een vochtig doseerbakje klonteren en wordt misschien niet volledig weggespoeld.

Toebehoren

▶ Alleen toebehoren dat Miele uitdrukkelijk heeft goedgekeurd, mag worden gemonteerd of ingebouwd. Worden er andere onderdelen gemonteerd of ingebouwd, dan vervalt het recht op waarborg en/of productaansprakelijkheid.

Wat met een afgedankte afwasautomaat?

▶ Maak het deurslot onbruikbaar zodat kinderen zich niet in het toestel kunnen opsluiten. Verwijder hiertoe de sluithaak van het deurslot.

> Wanneer de veiligheidsinstructies niet worden opgevolgd, kan de fabrikant niet verantwoordelijk worden gesteld voor schade die daar eventueel het gevolg van is.

Downloaded from www.vandenborre.be

Het wegdoen van het verpakkingsmateriaal

De verpakking beschermt het toestel tegen transportschade. Er werd milieuvriendelijk en recycleerbaar verpakkingsmateriaal gekozen.

Het gaat om de volgende soorten materiaal:

Buitenverpakking:

- Golfkarton van 100 % kringloopmateriaal, andere mogelijkheid: stretchfolie/wikkelfolie van polyethyleen (PE)
- Kunststofomsnoeringsbanden van polypropyleen (PP)

Binnenverpakking:

- Expansieve polystyreen (EPS) zonder toevoeging van chloor of fluor
- Bodem, deksellijst en steunlijsten van onbehandeld hout van bosteeltkundig beheerde bossen
- Beschermingsfolie van polyethyleen (PE)

Door de verpakking weer in kringloop te brengen, wordt er grondstof gespaard en verkleint de afvalberg. Uw vakhandelaar neemt de verpakking terug of geeft u informatie over de dichtstbijzijnde mogelijkheid voor teruggave.

Uw toestel afdanken

Oude elektrische en elektronische toestellen bevatten vaak nog waardevol materiaal. Ze bevatten echter ook schadelijke stoffen die noodzakelijk waren voor hun werking en beveiliging. Als deze stoffen in het restafval terechtkomen of verkeerd worden behandeld, kunnen ze schade berokkenen aan de menselijke gezondheid en het milieu. Geef het afgedankte toestel dan ook nooit mee met het gewone huisvuil.

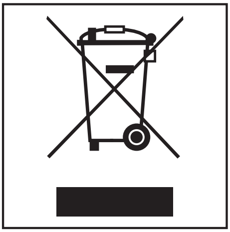

Breng het toestel liever naar het dichtstbijzijnde gemeentelijk containerpark. Vraag meer informatie bij uw Miele-handelaar.

Zorg er ook voor dat het toestel kindveilig wordt bewaard voor u het wegbrengt.

Alle kunststofonderdelen van het toestel zijn gemarkeerd met een internationaal erkend symbool. Daardoor kan bij het afdanken van het toestel het kunststofafval correct worden gescheiden voor milieuvriendelijke recyclage.

Downloaded from www.vandenborre.be

Spaarzaam afwassen

Deze afwasautomaat werkt uiterst water- en energiebesparend.
U kunt nog spaarzamer te werk gaan, indien u de volgende adviezen opvolgt:

- Benut de volledige beladingscapaciteit van de korven zonder de afwasautomaat te overladen.
- Kies een afwasprogramma dat past bij het soort vaatwerk en de mate van vervuiling.
- Gebruik het programma **Energie Spaar** om energie te besparen.
- Kies bij een warmwateraansluiting het programma **Zonder verwarming** voor het reinigen van licht tot normaal vervuild vaatwerk.
  Bij dit programma wordt het reinigingswater niet verder verwarmd. Daardoor kan het vaatwerk na afloop van het programma vochtiger zijn dan bij andere programma's.
- Houdt u aan de doseeradviezen op de verpakking van het reinigingsmiddel.
- Wanneer u poedervormig of vloeibaar reinigingsmiddel gebruikt en de korven maar half beladen zijn, kunt u de hoeveelheid reinigingsmiddel met $^{1}/_{3}$ reduceren.

Downloaded from www.vandenborre.be

Het openen van de deur

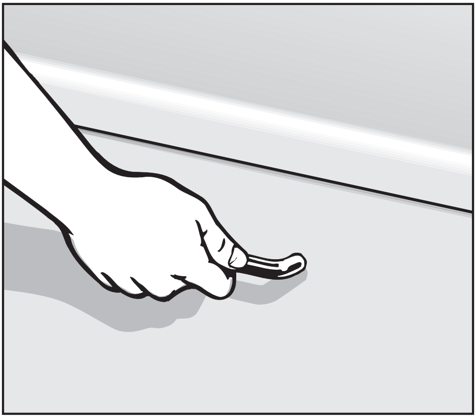

■ Trek aan de deurgreep.

Wanneer de deur wordt geopend terwijl de afwasautomaat in gebruik is, worden alle functies automatisch onderbroken.

Het sluiten van de deur

■ Schuif de korven naar binnen.

■ Sluit de deur totdat deze vastklikt.

Wanneer u het toestel voor het eerst in gebruik neemt

Downloaded from www.vandenborre.be

Startdisplay

■ Schakel de afwasautomaat met de I -toets in.

Wordt de afwasautomaat voor het eerst ingeschakeld, dan verschijnt het startdisplay.

Het instellen van de taal

Op het display verschijnt nu automatisch een scherm waarin u de taal kunt instellen.

■ Kies de gewenste taal en bevestig uw keuze met OK.

De taal die op dat moment is ingesteld is met een vinkje ✓ aangegeven.

Dagtijdformaat

Op het display verschijnt nu een scherm waarin u het dagtijdformaat kunt instellen.

■ Kies het gewenste dagtijdformaat en bevestig met OK.

Downloaded from ww ... enborre.be

Het instellen van de dagtijd

Op het display verschijnt nu een scherm waarin u de dagtijd kunt instellen.

- Stel met **+/-** het uur in en bevestig dit met **OK**.
  Stel vervolgens de minuten in en bevestig deze met **OK**.

Deze instellingen worden opgeslagen zodra een programma voor het eerst volledig is uitgevoerd.

Daarna verschijnen op het display twee meldingen en indien nodig ook de mededelingen: **Het zout is op.** en: **Het naspoelmiddel is op.**.

Bevestig deze informatie met **OK**. Daarna verschijnt het hoofdmenu op het display.

U kunt nu een programma kiezen en starten of het toestel uitschakelen.

Downloaded from www.vandenborre.be

Voor het eerste gebruik hebt u nodig:

– ca. 2 l water,
– ca. 2 kg regenereerzout,
– reinigingsmiddel voor huishoudafwasautomaten,
– naspoelmiddel voor huishoudafwasautomaten.

Iedere afwasautomaat wordt in de fabriek op zijn werking getest.
Als gevolg van deze tests blijft er water in het toestel achter. Dit betekent niet dat het toestel eerder door een andere consument is gebruikt.

Deze afwasautomaat is uitgerust met een sensorontharder. Daarmee wordt de waterontharder automatisch op de plaatselijke waterhardheid afgesteld.

Externe waterontharder

Is de afwasautomaat op een externe waterontharder aangesloten die met zout wordt geregenereerd, dan moet u voor een optimaal reinigingsresultaat toch de waterhardheid instellen.

■ Stel de waterontharder van de afwasautomaat af op de waterhardheid die uw externe waterontharder levert.
Weet u niet wat de waterhardheid van uw externe waterontharder is, stel dan een waterhardheid in van 8 °d (1,4 mmol/l) in. Zie rubriek "Menu Instellingen ⚑ - Externe waterontharder").

Regenereerzout doseren

Om goede reinigingsresultaten te bereiken heeft de afwasautomaat zacht (kalkarm) water nodig. Bij hard water ontstaat er witte kalkaanslag op het vaatwerk en op de wanden van de spoelruimte.
Water met een waterhardheid van 4 °d (0,7 mmol/l) en hoger moet daarom worden onthard. Daar wordt in de ingebouwde waterontharder automatisch voor gezorgd.
De waterontharder is geschikt voor een waterhardheid tot 70 °d (12,6 mmol/l).
De waterontharder heeft wel regenereerzout nodig.

Doseer ook regenereerzout als u multifunctionele reinigingsmiddelen gebruikt. Zo garandeert u een optimaal reinigingsresultaat en een duurzame werking van de ontharder.
Als u het toestel instelt op het gebruik van een combinatiereinigingsmiddel (combi-tabletten) is er $^{2}/_{3}$ of $^{3}/_{4}$ minder zout nodig (zie rubriek "Menu Instellingen ⚑ - Soort reinigingsmiddel").

Downloaded from www.vandenborre.be

U kunt de waterhardheid weergeven die de sensorontharder van uw afwasautomaat heeft gemeten. Zie rubriek "Menu Instellingen ⚑ - Waterhardheid".

> Ligt de hardheid van uw water steeds **onder de 4 °d (= 0,7 mmol/l)**, dan hoeft u **geen zout** te doseren. U wordt in dat geval niet gevraagd zout bij te vullen.

> Belangrijk! Wanneer u het zoutreservoir voor de **eerste** keer met regenereerzout wilt vullen, vul het dan eerst met ca. 2 l water. Zo kan het zout oplossen. Nadat u de afwasautomaat in gebruik hebt genomen zit er altijd genoeg water in het reservoir.

> ⚠ Doseer geen poedervormig of vloeibaar reinigingsmiddel in het reservoir voor het regenereerzout, want dan gaat de ontharder kapot.

> ⚠ Gebruik uitsluitend het speciale grofkorrelige regenereerzout of andere zuivere ingedampte zouten. Gebruik in geen geval andere soorten zout. Die bevatten soms niet in water op te lossen deeltjes die een nadelig effect kunnen hebben op de werking van de ontharder.

- Haal het onderrek uit de spoelruimte en draai de dop van het zoutreservoir open.

> Iedere keer wanneer u de dop van het zoutreservoir opendraait loopt er water of zout over de rand van het reservoir. Draai de dop er daarom alleen maar af om zout bij te vullen.

- Vul het zoutreservoir voordat u het toestel voor de eerste keer gebruikt met ca. 2 l water.

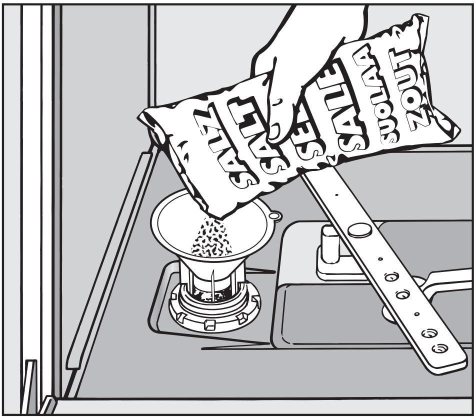

- Plaats een trechter in de opening van het zoutreservoir en doseer dan zoveel zout in het zoutreservoir totdat het vol is. In het zoutreservoir kan afhankelijk van het soort zout max. 2 kg.

Downloaded from www.vandenborre.be

- Verwijder de zoutresten die zich rond het zoutreservoir bevinden en schroef de dop weer **stevig** op het zoutreservoir.
- Start direct na het doseren van regenereerzout het programma "Snel" zonder vaatwerk en zonder de functie "Turbo", zodat eventueel gemorste zoutresten kunnen worden verdund en daarna weggepompt.

Melding voor het bijvullen van zout

- Vul na afloop van een programma zout bij als op het display de volgende melding verschijnt: Het zout is op.
- Bevestig met OK.

De melding verdwijnt.

Het is echter mogelijk dat bovenstaande melding opnieuw op het display verschijnt, nadat u zout hebt bijgevuld. Dat is het geval wanneer de zoutconcentratie die zich heeft gevormd, nog niet hoog genoeg is.
Bevestig de melding dan nogmaals met OK.

De melding voor het bijvullen van zout wordt niet weergegeven wanneer u de afwasautomaat op een waterhardheid van minder dan 4 °d (= 0,7 mmol/l) hebt ingesteld.

> ⚠ Start direct na het doseren van regenereerzout het programma "Snel" zonder vaatwerk en zonder de functie "Turbo", zodat eventueel gemorste zoutresten kunnen worden verdund en daarna weggepompt.

Downloaded from ...e.be

Naspoelmiddel

Naspoelmiddel is nodig om ervoor te zorgen dat het water tijdens het drogen als een film van het vaatwerk afloopt en het vaatwerk na het spoelen droogt zonder dat het vlekken gaat vertonen. Het naspoelmiddel wordt in het reservoir voor naspoelmiddel gedoseerd en bij het naspoelen in de ingestelde hoeveelheid automatisch toegevoegd.

> ⚠ Doseer alleen naspoelmiddel voor huishoudafwasautomaten in het naspoelmiddelreservoir. Doseer in geen geval reinigingsmiddelen voor afwasautomaten of reinigingsmiddelen voor de handafwas in het naspoelmiddelreservoir, want dan gaat het reservoir kapot.

Een andere mogelijkheid is dat u

– azijn voor huishoudelijk gebruik (maximaal 5 % zuur)

of

– vloeibaar citroenzuur (10%)

gebruikt. Het vaatwerk zal echter vochtiger zijn en meer vlekken vertonen dan wanneer u naspoelmiddel gebruikt.

> ⚠ U mag in geen geval azijn met een hoger zuurpercentage (bijv. azijnessence van 25 %) gebruiken. Daarbij kan de afwasautomaat beschadigd worden.

> Als u uitsluitend met multifunctionele reinigingsproducten wilt reinigen, hoeft u geen naspoelmiddel te doseren.

Het doseren van naspoelmiddel

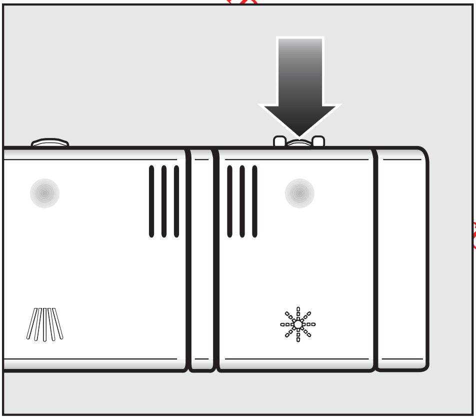

■ Zet de openingstoets op het deksel van het naspoelmiddelreservoir in de richting van de pijl. De klep springt open.

Downloaded from www.vandenborre.be

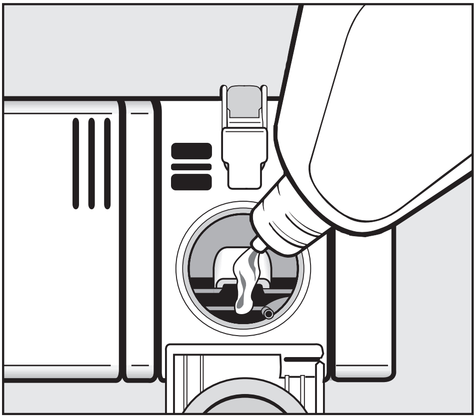

- Doseer zoveel naspoelmiddel totdat het in het zeefje in de vulopening zichtbaar is.

In het naspoelmiddelreservoir kan ca. 110 ml.

- Sluit het klepje en wel zo dat het duidelijk vastklikt. Is het klepje niet goed gesloten dan kan er tijdens het spoelen water in het naspoelmiddelreservoir lopen.

- Veeg eventueel gemorst naspoelmiddel goed weg om bij de volgende afwasbeurt sterke schuimvorming te voorkomen.

Voor een optimaal reinigingsresultaat kunt u nu de instelling "Naspoelmiddel" kiezen. Daarmee kunt u de hoeveelheid te doseren naspoelmiddel aanpassen. Zie rubriek: "Menu Instellingen ⚑", paragraaf: "Naspoelmiddel".

Controlelampje voor het naspoelmiddel

Wanneer op het display de melding verschijnt: **Het naspoelmiddel is op.**, dan zit er nog naspoelmiddel in voor 2 - 3 afwasbeurten.

- Vul op tijd naspoelmiddel bij.

Wanneer u hebt gekozen voor een 2 in 1-reinigingsmiddel of een combinatiereinigingsmiddel, verschijnt bovenstaande melding niet. Zie rubriek: "Menu Instellingen ⚑", paragraaf: "Soort reinigingsmiddel".

- Bevestig met **OK**.

De melding verdwijnt uit het display.

Downloaded from www.vandenborre.be

Waar u bij vullen van de afwasautomaat op moet letten

Verwijder de ergste etensresten van het vaatwerk.

Het is niet nodig om het vaatwerk van te voren onder stromend water af te spoelen!

> ⚠ Reinig vaatwerk met as, zand, smeervet of verf niet in de afwasautomaat.
> De afwasautomaat zou beschadigd raken door deze stoffen.

U kunt ieder stuk vaatwerk in principe overal in de korven plaatsen. Neem hierbij echter de volgende tips in acht.

- Plaats vaatwerk en bestek zo dat het niet tegen of op elkaar ligt.
- Plaats het vaatwerk altijd zo dat alle vlakken door het water kunnen worden bereikt. Enkel op die manier is een goed resultaat mogelijk!
- Plaats al het vaatwerk zo dat het stevig staat.
- Plaats hol vaatwerk zoals kopjes, glazen en kommen met de openingen naar beneden in de korven.
- Plaats hoog, smal, hol vaatwerk niet in de hoeken van de korven, maar zoveel mogelijk in het midden ervan. Het water kan er dan beter bij.
- Plaats vaatwerk met een diepe bodem zoveel mogelijk schuin in de korf, zodat het water eraf kan lopen.
- Let erop dat de sproeiarmen niet door te hoog of door de korven heen stekend vaatwerk worden geblokkeerd.
  U kunt dit controleren door de sproeiarmen een keer met de hand rond te draaien.
- Let erop dat kleine stukken vaatwerk niet door de spijlen van de korven vallen.
  Leg dit soort vaatwerk (bijv. dekseltjes) daarom in de besteklade of de bestekkorf.

> Levensmiddelen zoals wortels, tomaten of ketchup kunnen natuurlijke kleurstoffen bevatten. Door deze stoffen kunnen kunststof vaatwerk en kunststof onderdelen ervan verkleuren, wanneer zij in ruime mate met het vaatwerk in de automaat terechtkomen. Deze verkleuring heeft echter geen invloed op de stabiliteit van kunststof vaatwerk.

Downloaded from www.vandenborre.be

Vaatwerk en bestek die niet geschikt zijn voor de afwasautomaat

- Vaatwerk en bestek die óf helemaal óf voor een deel uit hout bestaan drogen uit en worden lelijk. Bovendien houdt de lijm niet in de afwasautomaat. Het gevolg daarvan is dat houten grepen los kunnen raken.
- Kunstvoorwerpen, antieke vazen of glazen met decoraties zijn niet bestand tegen reiniging in de afwasautomaat.
- Voorwerpen van niet-hittebestendige kunststof kunnen vervormen.
- Voorwerpen van koper, messing, tin en aluminium kunnen verkleuren of dof worden.
- Kleurdecoraties op glazuur kunnen na vele afwasbeurten verbleken.
- Teer glaswerk en kristallen voorwerpen kunnen na een tijd dof worden.

Wij raden u aan:

- Koop serviesgoed van materiaal dat geschikt is om in een afwasautomaat te worden afgewassen en bestek met de aanduiding "Geschikt voor de afwasmachine".
- Glazen kunnen na vele afwasbeurten dof worden. Gebruik voor tere glazen programma's met lage temperaturen (zie rubriek "Programmaoverzicht") of programma's met GlassCare (afhankelijk van het model) . De kans dat het glaswerk dof wordt is dan kleiner.

Let verder op het volgende:

Zilver dat met **zilverpoets** is behandeld kan na afloop van het afwasprogramma nog vochtig zijn doordat het water er niet als een film afloopt. Het zilver moet dan met een doek worden afgedroogd.

Zilver kan verkleuren wanneer het in aanraking komt met levensmiddelen die zwavel bevatten, bijv. eigeel, uien, mayonaise, mosterd, peulvruchten, vis, pekelsaus van vis en marinades.

⚠ Aluminium vaatwerk zoals vetfilters mag niet worden afgewassen met bijtende alkalische reinigingsmiddelen die in bedrijfsafwasautomaten of industriereinigers worden gebruikt. Gebeurt dat wel, dan kan er materiële schade ontstaan. In het ergste geval bestaat het gevaar dat er hevige chemische reacties optreden die tot een explosie kunnen leiden (bijv. een knalgasreactie).

Downloaded from www.va e.be

Bovenste korf

⚠ Gebruik de afwasautomaat om veiligheidsredenen niet zonder de bovenste- en onderste korf, behalve in het programma `Zonder bovenr. 65 °C`).

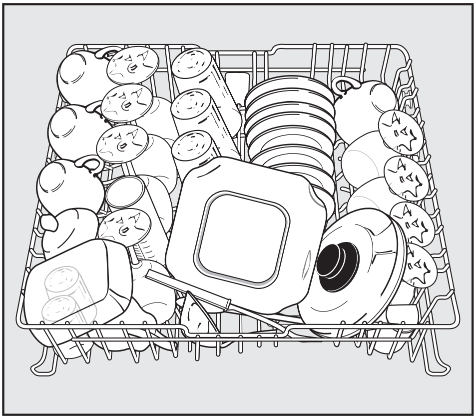

- Plaats in de bovenste korf klein, licht en teer serviesgoed zoals glazen, kopjes, schoteltjes en dessertschaaltjes.
  U kunt er ook een plat pannetje in plaatsen.

- Leg erg lang bestek zoals soeplepels, pollepels en lange messen dwars aan de voorkant van de bovenste korf.

Uitneembaar spijlenrek

Het spijlenrek kunt u uit het toestel halen om meer ruimte te krijgen voor grotere stukken serviesgoed, bijv. een platte pan.

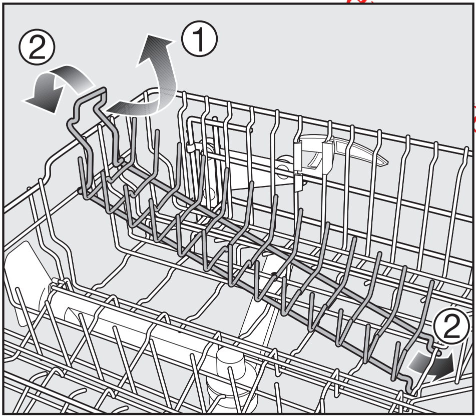

Het spijlenrek verwijderen ①:

- Trek het rek aan de handgreep naar boven om het uit het toestel te halen.

Het spijlenrek plaatsen ②:

- Schuif de haakjes die aan de onderkant van het spijlenrek zitten onder de dwarsspijl van het bovenrek.

- Druk het spijlenrek aan de handgreep naar beneden totdat u weerstand voelt.

Downloaded from www.[...]e.be

Kopjesrek

- Klap het kopjesrek omhoog om hoog servies goed te kunnen plaatsen.

Model G 2XXX:

U kunt het kopjesrek in twee standen zetten.

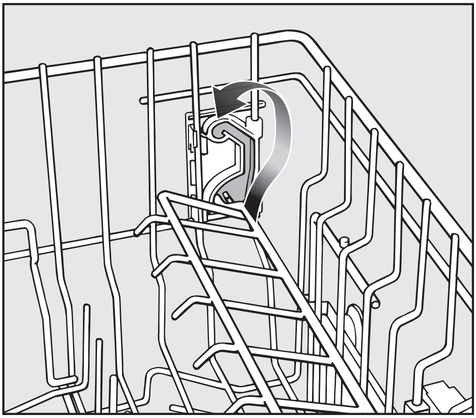

- Trek het kopjesrek naar boven en laat het op de gewenste hoogte weer vastklikken.

Steunbeugel (afhankelijk van het model)

Glazen staan steviger wanneer u ze tegen de steunbeugel aanzet.

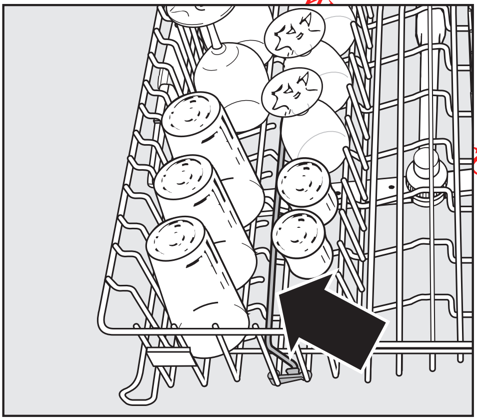

- Klap de steunbeugel omhoog en zet de glazen ertegenaan.

De beugel kunt u omklappen naar het midden van de korf. Dat maakt het plaatsen en verwijderen van vaatwerk makkelijker.

Downloaded from www.vandenborre.be

Universele beugel

Hoge glazen en glazen met een lange steel staan steviger wanneer u de universele beugel gebruikt.

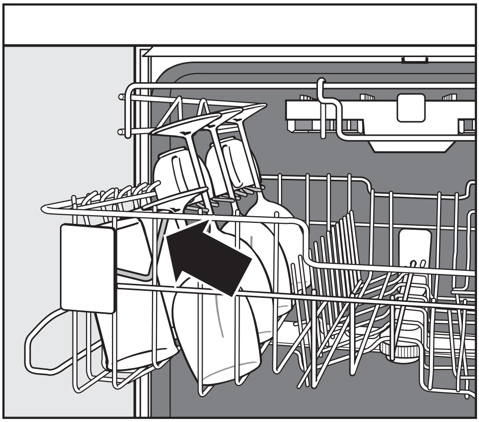

- Klap de universele beugel omlaag en zet er de hoge glazen en glazen met lange steel tegenaan.
- Haal wanneer u te weinig ruimte hebt een gedeelte van de besteklade uit het toestel.

Vaatwerk en bestek in de afwasautomaat plaatsen

Downloaded from www.vandenborre.be

Het verstellen van de bovenste korf

Om in de bovenste- of onderste korf meer plaats te krijgen voor hoger serviesgoed kunt u de bovenste korf in hoogte verstellen. U kunt kiezen tussen 3 standen met een verschil van telkens ca. 2 cm.

U kunt de bovenste korf ook schuin plaatsen, nl. met één kant hoog en met één kant laag. Zo zal het water vlotter uit holtes lopen. Let er echter op dat u de korf zonder problemen in de spoelruimte kan schuiven.

■ Trek de bovenste korf naar buiten.

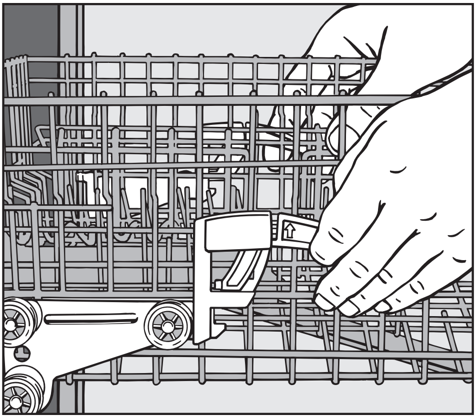

Om de bovenste korf naar boven toe te verstellen,

■ trekt u de korf naar boven, tot het vastklikt.

Om de bovenste korf naar onderen toe te verstellen,

■ trekt u de hendels aan de zijkanten van de korf naar boven.

■ Stel de gewenste positie in en laat de hendels weer vastklikken.

Afhankelijk van de stand van de bovenste korf kunt u bijv. borden met de volgende doorsneden in de korven plaatsen.

Afwasautomaat met besteklade
(Model zie typeplaatje)

Stand van de bovenste korf	Bord-Ø in cm		
	Bovenste korf		Onderste korf
	G1XXX	G2XXX	
Boven	15	19	31
Midden	17	21	29
Onder	19	23	27

Afwasautomaat met bestekkorf
(Model zie typeplaatje)

Stand van de bovenste korf	Bord-Ø in cm		
	Bovenste korf		Onderste korf
	G1XXX	G2XXX	
Boven	20	24	31
Midden	22	26	29
Onder	24	28	27

Downloaded from www. ... e.be

Onderste korf

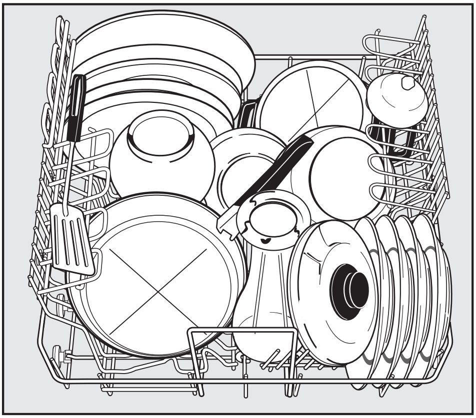

- Plaats in de onderste korf groot en zwaar serviesgoed zoals borden, platte schotels, pannen en schalen. U kunt ook schoteltjes, ontbijt- en dessertbordjes in de onderste korf zetten.

Comfortinzet

In de Comfortinzet kunt u glazen, kopjes, borden, schalen en pannen plaatsen.

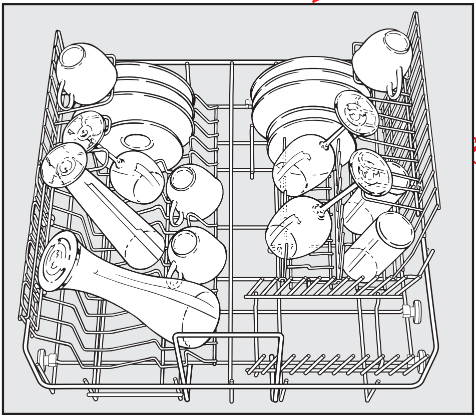

- Om hoog serviesgoed te kunnen inruimen kunt u het kopjesrek omhoogklappen.
- Glazen met een lange steel kunt u in de uitsparingen van het kopjesrek hangen.

Downloaded from www. ... e.be

Korte Comfortinzet

U kunt de Comfortinzet achteraan rechts uit het toestel halen om meer ruimte te krijgen voor groter servies- goed, bijv. een platte pan, of om een ander inzetrek te plaatsen.

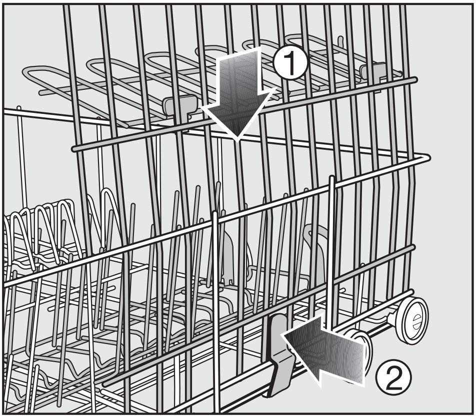

Het verwijderen van de inzet:

- Druk het inzet naar beneden ① en tegelijk de vergrendeling naar binnen ②.

Het plaatsen van de inzet:

- Plaats de korte Comfortinzet achteraan rechts in het onderrek.
- Schuif de twee haakjes die aan de onderkant van de inzet zitten onder de dwarsspijl van het onderrek.
- Druk de inzet aan de handgreep naar beneden totdat u weerstand voelt.

Flessenhouder

Op de flessenhouder kunt u smal serviesgoed plaatsen zoals een melk- of babyfles.

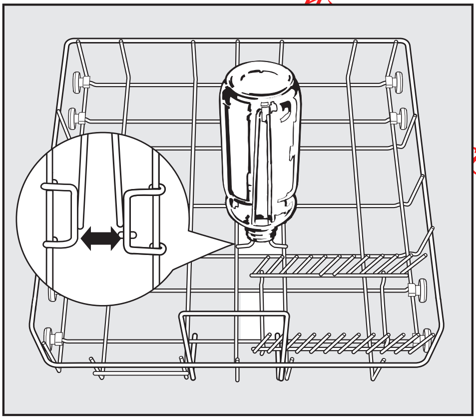

- U kunt de flessenhouder op de wit gemarkeerde plaatsen in het onderrek zetten.
  Plaats de flessenhouder niet in de hoeken, want het water kan dan niet in de binnenkant van de fles komen en de fles wordt zo niet goed schoon.

Bestek

Besteklade (afhankelijk van het model)

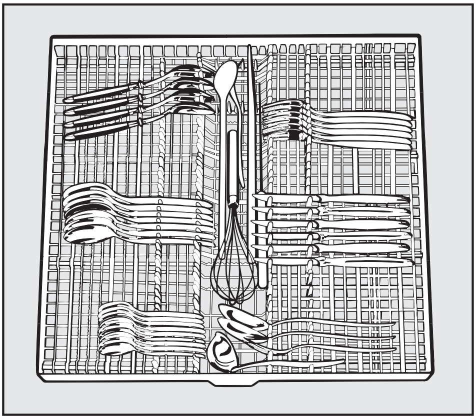

- Plaats het bestek in de besteklade zoals op het plaatje.

Wanneer u messen, vorken en lepels als aparte groepen in de besteklade legt, kunt u ze er na het afwasprogramma makkelijker uithalen en opbergen.

Leg de lepels met de grepen tussen de opstaande kammen en de lepelbladen tussen de getande kammen, zodat ook de laatste waterdruppel er zonder problemen af kan lopen.

> De bovenste sproeiarm mag niet door te hoog vaatwerk (bijv. een taartschep) worden geblokkeerd.

De inzetstukken van de besteklade zijn uitneembaar.
Dat is makkelijk wanneer u hoger serviesgoed in het bovenrek wilt plaatsen. U kunt in dat geval ook volstaan met slechts één van de inzetstukken uit de besteklade te halen.

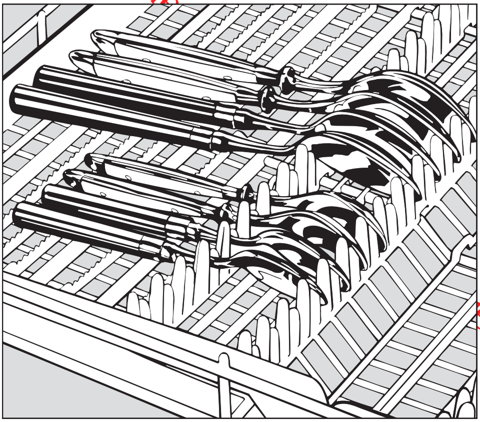

Wanneer de lepels niet met de grepen tussen de opstaande kammen passen, leg ze dan met de grepen op de getande kammen.

Downloade ...e.be

Bestekkorf (afhankelijk van het model)

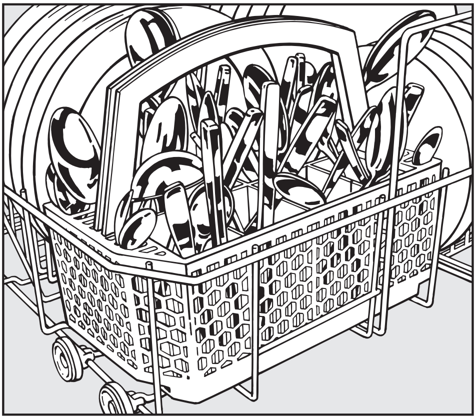

- Wilt u het bestek snel schoon en droog hebben, plaats het dan zo in de bestekkorf dat de grepen beneden en de snijkanten van de messen en de tanden van de vorken boven zitten.
  Wanneer u daardoor echter kans loopt om zich daaraan te verwonden, dan kunt u het bestek beter zo plaatsen dat de grepen boven en de scherpe kanten beneden zitten.

- Plaats kleine lepels in de speciale lepelsegmenten aan weerszijden van de bestekkorf.

Speciale bestekhouder voor de bestekkorf

In de bijgevoegde bestekhouder kunt u sterk vervuilde lepels plaatsen.
De lepels liggen niet op elkaar maar worden in deze houder naast elkaar opgehangen. Daardoor kan het water er beter bij.

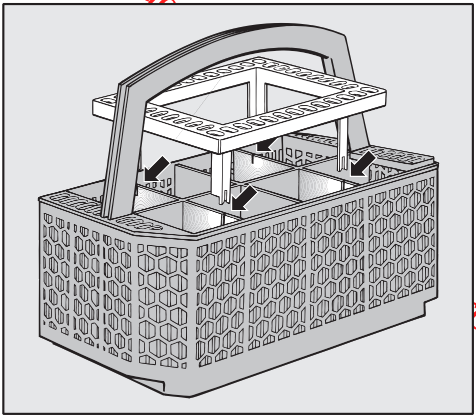

- Plaats de bestekhouder als dat nodig is op de bestekkorf.

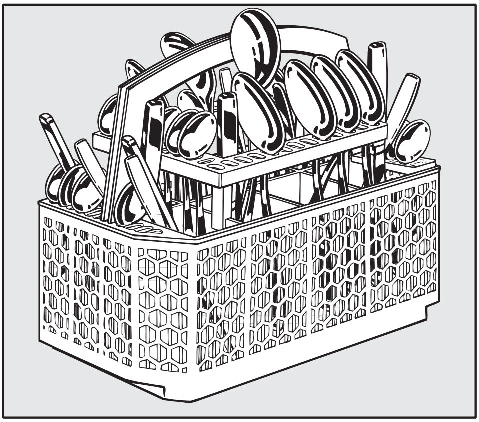

- Plaats de lepels in de bestekhouder met de grepen beneden. Verdeel het bestek gelijkmatig over de houder.

Downloaded from www.vandenborre.be

Reinigingsmiddelen

⚠ Gebruik uitsluitend reinigingsmiddelen voor huishoudafwasautomaten.

Soorten reinigingsmiddelen

Moderne reinigingsmiddelen bevatten veel werkstoffen. De belangrijkste zijn:

– Fosfaat onthardt water en voorkomt daardoor kalkafzetting.

– Alkaliteit is nodig om aangekoekt vuil los te weken.

– Enzymen breken zetmeel af en verteren eiwit.

– Bleekmiddel op basis van zuurstof verwijdert kleurvlekken (bijv. thee, koffie, tomatensap).

Er zijn voornamelijk fosfaathoudende lichtalkalische reinigingsmiddelen met enzymen en zuurstofbleekmiddelen verkrijgbaar. Fosfaatvrije producten zijn zeldzaam.

De reinigingsmiddelen zijn verkrijgbaar in verschillende vormen.

– Poeder en -gel voor de afwasautomaat worden naargelang de lading en de mate waarin die vuil is op een verschillende manier gedoseerd.

– Tabletten bieden een dosis die voor de meeste toepassingen volstaat.

Naast normale reinigingsmiddelen zijn er ook producten met verschillende extra functies (zie rubriek "Instellingen ⚑, Soort reinigingsmiddel").
Combinatiereinigingsmiddelen hebben naast een reinigingsfunctie ook een glansspoel- en een wateronthardingsfunctie.

U vindt deze producten in de handel onder de naam "3 in 1". Als ze ook glansbescherming, glans voor roestvrij staal of extra reinigingskracht bieden, heten ze vaak "4 in 1", "5 in 1", enz.
Gebruik deze combinatiereinigingsmiddelen alleen in combinatie met de hardheidsgraad die op de verpakking vermeld staat.
Het afwas- en droogvermogen van deze reinigingsmiddelen met extra functies is zeer uiteenlopend.

Optimale spoel- en droogresultaten bereikt u door een normaal reinigingsmiddel te gebruiken in combinatie met afzonderlijke zoutdosering en glansspoelmiddel.

Dosering van het reinigingsmiddel

■ Neem bij het doseren daarvan de aanwijzingen in acht die op de verpakking staan.

■ Tenzij anders vermeld, doseert u een reinigingstablet of, volgens de mate waarin het vaatwerk vuil, 20 tot 30 ml in vakje II.
Wanneer het vaatwerk erg vuil is kunt u een kleine hoeveelheid extra reinigingsmiddel in vakje I doen (zie Programmaoverzicht).

■ Gebruik bij het programma Snel geen tabletten. De tabletten lossen bij dit programma niet helemaal op.

Wanneer u minder reinigingsmiddel gebruikt dan is geadviseerd, is het mogelijk dat het vaatwerk niet goed schoon wordt.

Downloaded from w e.be

⚠ Adem geen poedervormig reinigingsmiddel in! Slik geen reinigingsmiddel in! Reinigingsmiddelen kunnen brandwonden in neus, mond en keel veroorzaken. Ga direct naar de dokter wanneer u een reinigingsmiddel hebt ingeademd of ingeslikt. Zorg ervoor dat kinderen niet met reinigingsmiddelen in aanraking kunnen komen. Laat kinderen daarom niet bij de afwasautomaat komen als deze geopend is. Er zouden nog resten reinigingsmiddel in de afwasautomaat aanwezig kunnen zijn. Bovendien kunt u het reinigingsmiddel beter pas dán toevoegen vlak voordat u het programma start. Vergrendel de deur bovendien met het kinderslot, wanneer uw automaat daarover beschikt.

Het doseren van reinigingsmiddel

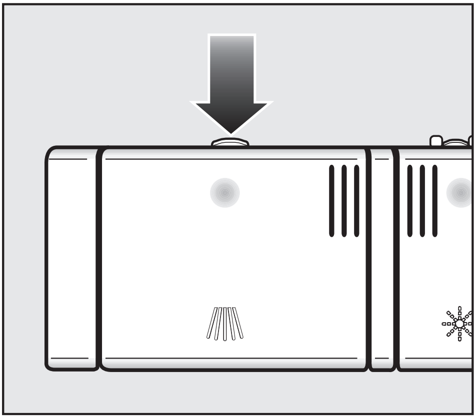

■ Druk op de openingstoets. De reservoirklep springt open.

Na afloop van een afwasprogramma is het klepje van het reinigingsmiddelbakje altijd geopend.

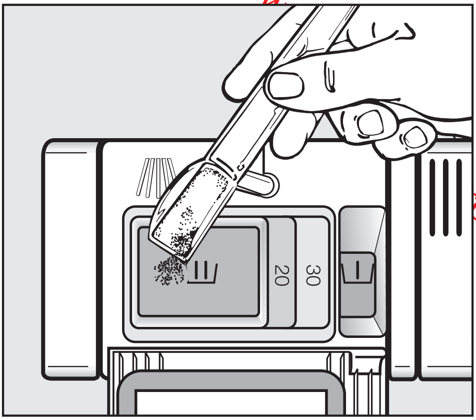

■ Doseer het reinigingsmiddel in de vakjes en sluit het klepje van het doseerbakje.

■ Sluit ook de verpakking van het reinigingsmiddel. Het middel zou anders kunnen gaan klonteren.

Doseerhulp

In vakje I kan maximaal 10 ml en in vakje II kan maximaal 50 ml reinigingsmiddel.

In vakje II zijn markeringen aangebracht om het doseren makkelijker te maken: 20, 30. Wanneer de deur 90° geopend is geven deze streepjes in ml aan hoeveel reinigingsmiddel er ongeveer in zit.

Downloaded from www.vandenborre.be

Afwasautomaat inschakelen

- Draai de waterkraan open als deze nog gesloten is.
- Doe de deur open.
- Controleer of de sproeiarmen vrij kunnen draaien en niet worden geblokkeerd.
- Schakel de afwasautomaat in met de toets I.

Op het display verschijnt het hoofdmenu.
Als de functie "Memory" is ingeschakeld, verschijnt in plaats daarvan het programmamenu van het laatst gekozen programma. Zie rubriek "Menu Instellingen ⚑".

Programma kiezen

Laat de keuze voor een programma steeds afhangen van het soort vaatwerk en de mate waarin het vuil is.

In de rubriek **"Programmaoverzicht"** zijn de programma's beschreven en de toepassingen ervan.

- Selecteer met de keuzetoetsen het gewenste programma.

Op het display verschijnt het menu van het geselecteerde programma.

Met de toets **i** in het programmamenu kunt u beknopte informatie over het gekozen programma opvragen.

Downloaded from www.vandenborre.be

U kunt nu de instelling "Soort reinigingsmiddel" selecteren. Daarmee kunt u het soort reinigingsmiddel instellen dat u wilt gebruiken. Daarbij kunt u kiezen tussen een normaal reinigingsmiddel, "2 in 1"-tabletten en een combinatiereinigingsmiddel (combi-tabletten). Zie rubriek "Menu Instellingen ⚑ - Soort reinigingsmiddel".

Extra functies kiezen

U kunt het geselecteerde programma aanvullen met extra functies.

■ Selecteer daarvoor het submenu Extra functies.

Op het display worden de extra functies weergegeven die bij het geselecteerde programma mogelijk zijn.

In totaal zijn er de volgende extra functies:

Turbo:
– Voor het verkorten van de programmaduur.
Het verbruiksniveau wordt verhoogd om een optimaal reinigingsresultaat te bereiken.
In combinatie met het programma "Snel" zorgt de functie "Turbo" voor een spoelbeurt met koud water om vaatwerk dat pas op een later tijdstip wordt afgewassen voor te spoelen (bijv. wanneer de afwasautomaat nog niet vol is).

Voorspoelen:
– Voor het verwijderen van makkelijk op te lossen vuil.

Inweken:
– Voor het losweken van aangekoekt vuil.
Wanneer u poedervormig reinigingsmiddel gebruikt, doseer dan ca. 5 g reinigingsmiddel in vakje I.

Betere droging:
– Voor een betere droging van vaatwerk dat moeilijk te drogen is, nl. vaatwerk dat ongelijke vlakken heeft of van kunststof is.

■ Selecteer de gewenste extra functies en bevestig met OK.

De extra functie die geselecteerd is wordt met een vinkje ☑ aangegeven.

■ Wilt u een gekozen extra functie weer uitschakelen, doe dat dan met de betreffende toets.

■ Hebt u alle instellingen gekozen, bevestig deze dan met OK.

Op het display verschijnt weer het menu van het geselecteerde programma.
In dit menu staat de melding Extra functie(s) gekozen.

Downloaded from www.vandenborre.be

Een programma starten

- Selecteer het menupunt **Start**.

In het display verschijnt de volgende instructie: **Sluit de deur**.
Wilt u een ander programma selecteren of andere wijzigingen aanbrengen, selecteer dan het menupunt **Terug** en breek het programma met het menupunt **Afbreken** af.

- Start het programma door de deur te sluiten.

De optische functiecontrole brandt als bevestiging dat het programma is begonnen.

Wanneer u de deur opent, wordt de melding **Bijvullen automaat mogelijk** weergegeven.
Zolang deze melding op het display staat, kunt u vaatwerk in de afwasautomaat plaatsen, zonder dat dit een negatief effect heeft op het reinigingsresultaat.

> Wanneer u een programma moet afbreken, doe dat dan alleen in de eerste minuten.
> Doet u dat later, dan is het mogelijk dat belangrijke programmafases (bijv. het regenereren) worden overgeslagen.

Resttijdweergave op het display

Voordat een programma start geeft het display in uren en minuten aan hoe lang het gekozen programma gaat duren, de zgn. resttijd. Deze tijd wordt tijdens het afwasprogramma op het display afgeteld.

Het is mogelijk dat het display voor één en hetzelfde programma de ene keer een andere tijd aangeeft dan de andere keer. Dat is o.a. afhankelijk van de temperatuur van het instromende water, de regenereercyclus, de hoeveelheid vaatwerk en de mate waarin het vuil is.

Wanneer u een programma voor het eerst kiest, wordt er een tijd weergegeven die overeenkomt met een gemiddelde programmaduur met koud water.

De tijden in het programmaoverzicht geven aan hoe lang de programma's duren wanneer de belading en de temperatuur voldoen aan de gehanteerde norm.

Telkens als er een programma loopt wordt de programmaduur door de elektronica berekend op grond van de temperatuur van het instromende water en de hoeveelheid vaatwerk.

> Om energie te besparen, wordt het display donker wanneer er enkele minuten lang niet op een toets is gedrukt.
> Om het display opnieuw weer te geven, drukt u op een willekeurige toets (behalve op de toets ◯).

Downloaded from www.vandenborre.be

Einde van het programma

Na afloop van een afwasprogramma gaat, wanneer de deur nog dicht is, de optische functiecontrole langzaam knipperen.
De optische functiecontrole gaat één uur na afloop van een programma uit.

Wanneer op het display de melding Het programma is beëindigd wordt weergegeven, is het programma beëindigd.

U kunt het vaatwerk uit het toestel halen.

⚠ Om beschadigingen aan kwetsbare werkbladen door waterdamp te voorkomen kunt u de deur na afloop van een programma het best óf helemaal opendoen óf gesloten houden totdat u het vaatwerk uit de automaat haalt. Laat de deur in ieder geval niet op een kier staan.

Afwasautomaat uitschakelen

Na afloop van het programma:

- Doe de deur open.
- Schakel de afwasautomaat uit met de toets ◯.

De afwasautomaat verbruikt stroom zolang u hem niet met behulp van de toets ◯ hebt uitgeschakeld.

Draai veiligheidshalve de kraan dicht wanneer de afwasautomaat langere tijd niet wordt gebruikt, bijvoorbeeld in de vakantie.

Vaatwerk uit de afwasautomaat halen

Heet vaatwerk breekt snel!
Laat het vaatwerk daarom na het uitschakelen van de automaat in de afwasautomaat afkoelen, totdat u het goed kunt vastpakken.

Wanneer u de deur na het uitschakelen van de automaat helemaal opent, koelt het vaatwerk sneller af.

Haal eerst het onderrek leeg, dan het bovenrek en ten slotte de besteklade, wanneer deze aanwezig is.
Zo voorkomt u dat er druppels van het bovenrek of van de besteklade op het vaatwerk in het onderrek vallen.

Programma onderbreken

Het programma wordt onderbroken zodra u de deur opendoet.
Zodra u de deur weer dichtdoet, gaat het programma na enkele seconden daar verder, waar het is onderbroken.

⚠ Wanneer het water in de afwasautomaat heet is, loopt u het risico om u te verbranden.
Wanneer u de deur echt moet openen, doe dat dan zeer voorzichtig.
Laat de deur voordat u die weer sluit ca. 20 seconden op een kier staan, zodat de temperatuur zich in de spoelruimte kan verdelen. Druk de deur daarna dicht, totdat deze vastklikt.

Downloaded from www.vandenborre.be

Van programma wisselen

> Is het klepje van het reinigingsmiddeldoseerbakje al geopend, wissel dan niet meer van programma.

Wanneer een programma al is gestart, kunt u als volgt van programma wisselen:

- Doe de deur open.

Automatic	1:32Std	12:00
Reinigen		Afbreken ▪

- Selecteer het menupunt **Afbreken** en bevestig met **OK**.

Het programma wordt afgebroken.

Automatic	12:00
Programma beëindigd	Hoofdmenu ▪

- Selecteer het menupunt **Hoofdmenu**.

Op het display verschijnt weer het hoofdmenu.

- Selecteer het gewenste programma.
- Selecteer het menupunt **Start**.
- Start het programma door de deur te sluiten.

De optische functiecontrole brandt als bevestiging dat het programma is begonnen.

Downloaded from www.vandenborre.be

Startuitstel

Dit kunt u bijvoorbeeld doen om gebruik te maken van het nachttarief. U kunt de start minimaal 15 minuten en maximaal 24 uur van tevoren instellen. De voor te programmeren tijd wordt ingesteld in stappen van 15 minuten.

> ⚠ Bij het gebruik van startuitstel dient u ervoor te zorgen dat het doseerbakje voor het reinigingsmiddel droog is. Is dat niet het geval, dan kan het reinigingsmiddel gaan klonteren en wordt het daarna niet volledig weggespoeld. Gebruik bij de Startuitstel geen vloeibaar reinigingsmiddel. Dit zou te vroeg kunnen wegstromen.

- Doe de toesteldeur open.
- Druk op de I - toets.

Het controlelampje I gaat branden.

- Kies in het hoofdmenu het gewenste programma.
- Kies de functie "Startuitstel".

Het display geeft de dagtijd aan. Tevens geeft het de starttijd aan die de vorige keer is ingesteld en de eindtijd van het programma.
Het controlelampje gaat branden.

▪ +	Starttijd:	12:00	12:00
▪ -	Eindtijd:	13:32	OK ▪

- Stel met +/- de gewenste starttijd in. Wanneer u op de - toets blijft drukken, verspringt de tijd automatisch naar beneden of naar boven.
  De eindtijd wordt automatisch aangepast.

Downloaded from www.vandenborre.be

- Bevestig de starttijd met OK.

Op het display verschijnt het menu van het gekozen programma.

- Kies Start.
- Sluit de deur.

Na afloop van de startuitsteltijd start het gekozen programma automatisch.
Het controlelampje ⌚ gaat uit.

Het starten van het programma voor afloop van de startuitsteltijd

U kunt het programma ook starten voordat de startuitsteltijd is afgelopen. Ga daarvoor als volgt te werk.

- Doe de toesteldeur open.
- Kies het menu-onderdeel Afbreken en bevestig uw keuze met OK.

Het controlelampje ⌚ gaat uit.

Automatic	12:00
Het programma is beëindigd.	Hoofdmenu ▪

- Kies het menuonderdeel Hoofdmenu.
- Kies het gewenste programma.
- Kies het menu-onderdeel Start.
- Sluit de deur.

De optische functiecontrole gaat branden.
Het programma start.

Downloaded from www.vandenborre.be

Controleer regelmatig - ongeveer 2 tot 3 keer per jaar - heel uw afwasautomaat. De kans op storingen is daardoor geringer.

⚠ Alle oppervlakken zijn gevoelig voor krassen.
Alle oppervlakken kunnen verkleuren of wijzigingen ondergaan wanneer ze in contact komen met ongeschikte reinigingsmiddelen.

Spoelruimte reinigen

Wanneer u altijd de juiste hoeveelheid reinigingsmiddel gebruikt, houdt u daarmee automatisch de spoelruimte schoon.

Wanneer zich echter toch kalk of vet heeft afgezet, kunt u deze aanslag met een speciaal reinigingsmiddel verwijderen (bij de Service After Sales van Miele verkrijgbaar).

Deurdichting en deur reinigen

- Controleer de deurdichting regelmatig en verwijder eventuele etensresten met een vochtige doek.
- Veeg gemorste etens- en drankresten van de zijkanten van de deur af. Deze gedeelten horen niet bij de spoelruimte en de waterstralen kunnen daar niet bijkomen.

Lichtgeleider reinigen

De lichtgeleider van de optische functiecontrole bevindt zich in de afdekplaat onder het werkblad.

- Reinig de lichtgeleider wanneer dat nodig is alleen met een vochtige doek of een normaal reinigingsmiddel voor kunststof.

Downloaded from www.vandenborre.be

Bedieningsveld en voorzijde van het toestel reinigen

⚠ Vuil verwijdert u het best direct. Als het vuil er langere tijd op inwerkt, kan het soms niet meer worden verwijderd en kunnen de oppervlakken verkleuren of wijzigingen ondergaan.

- Reinig het bedieningsveld **alleen** met een vochtige doek.
- Reinig de voorzijde van het toestel met een schone sponsdoek, handafwasmiddel en warm water. Wrijf daarna alles droog met een zachte doek. U kunt om te reinigen ook een schone, vochtige microvezeldoek zonder reinigingsmiddel gebruiken.

Om schade aan de oppervlakken te voorkomen, mogen de volgende middelen niet worden gebruikt om de oppervlakken te reinigen:

- reinigingsmiddelen die soda, ammoniak, zuur of chloor bevatten,
- kalkoplossende reinigingsmiddelen,
- schurende reinigingsproducten, zoals schuurpoeder, schuurmelk, poetsstenen,
- reinigingsmiddelen met oplosmiddel,
- reinigingsmiddelen voor roestvrij staal,
- reinigingsmiddelen voor de afwasautomaat,
- ovensprays,
- glasreinigers,
- schurende harde sponsen en borstels (bijv. schuursponsen),
- scherpe metaalschrapers.

Downloaded from ... e.be

Zeefcombinatie in de spoelruimte controleren

Op de bodem van de spoelruimte bevindt zich een zeefcombinatie. Deze zeefcombinatie houdt het ergste vuil tegen dat in het afwaswater zit. Op deze manier wordt voorkomen dat het vuil in het circulatiesysteem en via de sproeiarmen weer in de spoelruimte terechtkomt.

> ⚠ Zonder zeefcombinatie mag niet worden afgewassen!

De zeefcombinatie kan na verloop van tijd door het vuil verstopt raken. Hoelang dat duurt hangt natuurlijk af van uw eigen huishoudelijke situatie.

Op het display verschijnt om de 40 afwasbeurten de melding **Controle zeefcombinatie**. Dit is in de fabriek ingesteld.

> Via de instelling "Controle zeefcombinatie" kunt u de lengte instellen van het interval waarmee u aan de controle van de zeefcombinatie wordt herinnerd. U kunt een interval tussen 30 en 60 afwasbeurten instellen. Zie rubriek "Menu Instellingen ⚑ - Controle zeefcombinatie".

- Controleer de zeefcombinatie.
- Reinig de zeefcombinatie indien nodig.
- Bevestig de melding daarna met **OK**.

Op het display verschijnt weer het hoofdmenu.

Zeefcombinatie reinigen

- Schakel eerst de afwasautomaat uit.

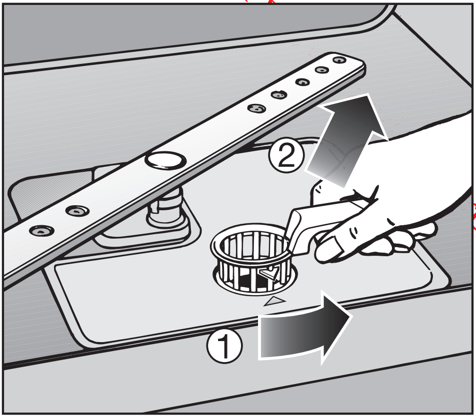

- Ontgrendel de zeefcombinatie ① door de grendel naar achteren te draaien.
- Neem de zeefcombinatie uit het toestel ②. Ontdoe de zeefcombinatie van grove resten. Spoel de combinatie onder stromend water goed af. Gebruik daarbij eventueel een borstel.

Downloaded from www.vandenborre.be

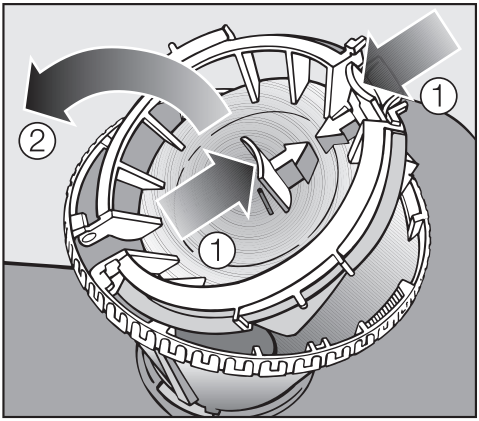

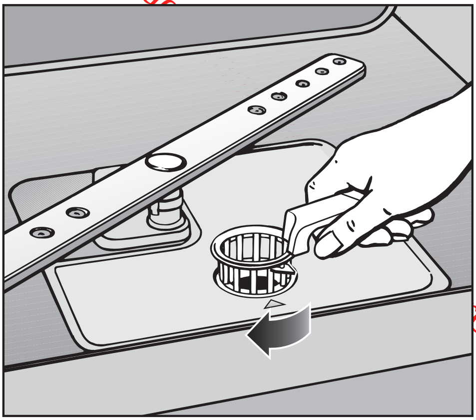

Om de binnenkant van het tuitvormige gedeelte van de zeefcombinatie te kunnen reinigen moet u het eerst openen.

- Doe dat door de greepjes van het klepje naar elkaar toe te drukken (zie pijlen) ① en het klepje open te klappen ②.
- Reinig alle delen onder stromend water.
- Klap het klepje weer dicht en laat het vastklikken.

- Plaats de zeefcombinatie zo terug, dat ze plat tegen de bodem van de spoelruimte aanligt.
- Vergrendel daarna de zeefcombinatie door de greep van achter naar voren te draaien, tot de pijltjes naar elkaar toewijzen.

⚠ De zeefcombinatie moet goed zijn geplaatst en vergrendeld. Is dat niet het geval, dan is het mogelijk dat de grove resten in het circulatiesysteem terechtkomen en dat het systeem verstopt raakt.

Downloaded from www.vandenborre.be

Sproeiarmen reinigen

Het is mogelijk dat er etensresten vast gaan zitten in de sproeikoppen en de lagering van de sproeiarmen. Controleer de sproeiarmen derhalve regelmatig - ongeveer 2 tot 3 keer per jaar.

- Schakel eerst de afwasautomaat uit.

Verwijder de sproeiarmen als volgt:

- Trek (indien aanwezig) de besteklade naar buiten.
- Druk de **bovenste** sproeiarm omhoog, zodat de tanden in elkaar grijpen en schroef de sproeiarm er af.

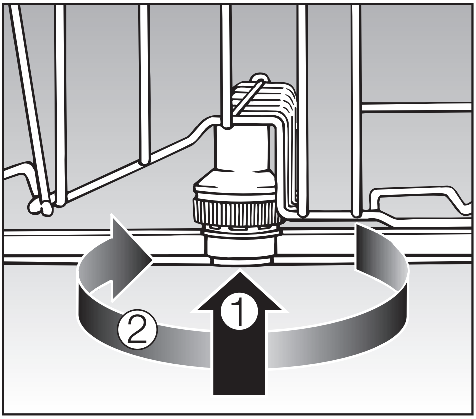

- Druk de **middelste** sproeiarm iets op (①), zodat de tanden in elkaar grijpen en schroef de sproeiarm er af (②).
- Trek de onderste korf naar buiten.

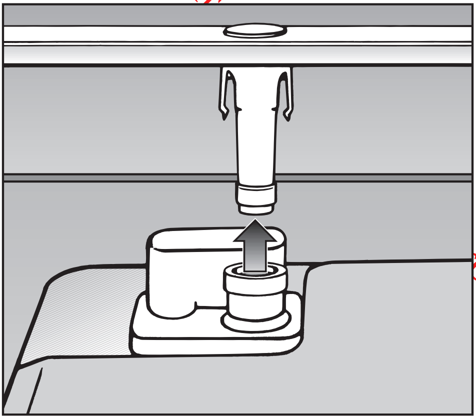

- Trek de **onderste** sproeiarm omhoog en haal hem er af.

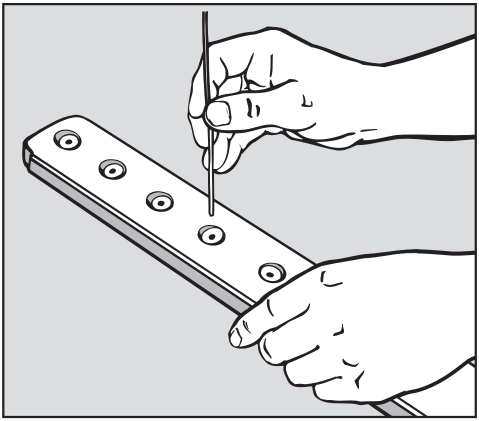

- Druk de etensresten in de sproeikoppen met een scherp voorwerp naar binnen.
- Spoel de sproeiarmen onder stromend water goed af.
- Zet de sproeiarmen weer terug en controleer of ze makkelijk ronddraaien.

Downloaded from www.vandenborre.be

De meeste problemen die zich bij het dagelijkse gebruik voordoen kunt u zelf oplossen. Doordat u dan geen beroep hoeft te doen op de Service After Sales van Miele, bespaart u tijd en kosten!

Het onderstaande overzicht kan u helpen om de oorzaken van een probleem te vinden en problemen te verhelpen. Let echter op het volgende:

⚠ Reparaties mogen uitsluitend door vakmensen worden uitgevoerd. Door ondeskundig uitgevoerde reparaties kunnen er niet te onderschatten risico's ontstaan voor de gebruiker.

Technische storingen

Probleem	Oorzaak	Oplossing
De afwasautomaat start niet.	De deur is niet goed gesloten.	Druk de deur goed dicht.
	De stekker zit niet in het stopcontact.	Steek de stekker in het stopcontact.
	De zekering is gesprongen.	Schakel de zekering in (min. zekering: zie typeplaatje).
	De afwasautomaat is niet ingeschakeld.	Druk op de toets I en kies een programma.
	Er is geen programma geselecteerd.	Selecteer het gewenste programma.
De afwasautomaat stopt met afwassen.	De zekering is gesprongen.	Schakel de zekering in (min. zekering: zie typeplaatje).
Nadat het programma is gestart ziet u de optische functiecontrole niet branden.	De lichtgeleider is niet correct geplaatst.	Doe dat alsnog. Zie montageschema.

Downloaded from www.vandenborre.be

Probleem	Oorzaak	Oplossing
De optische functiecontrole begint snel te knipperen. De zoemer gaat. Op het display wordt een van de volgende foutmeldingen weergegeven:		
Er is sprake van een technische storing. Schakel het apparaat uit, draai de kraan dicht en bel de afdeling Klantcontacten.	Er kan sprake zijn van een technische storing.	– Schakel de afwasautomaat uit met de toets ◯. Wacht een paar seconden. – Schakel de afwasautomaat in. – Selecteer het gewenste programma. – Sluit de deur. Wordt de foutmelding opnieuw weergegeven, dan is er sprake van een technische storing. – Neem contact op met de Service After Sales van Miele.
Storing in de watertoevoer FXX	Het Waterproof System heeft gereageerd.	– Draai de waterkraan dicht. – Neem contact op met de Service After Sales van Miele.

Downloaded from www.vandenborre.be

Storingen in de watertoevoer/waterafvoer

Probleem	Oorzaak	Oplossing
De optische functiecontrole begint snel te knipperen. De zoemer gaat. Op het display wordt een van de volgende foutmeldingen weergegeven:		
Storing in de watertoevoer	De kraan is nog dicht.	Draai de kraan helemaal open.
Storing in de watertoevoer FXX		Voordat u de storing verhelpt: – Schakel de afwasautomaat uit met de toets ◯.
	Storing F12/F13: Storing in de watertoevoer.	– Draai de kraan helemaal open. – Controleer de filter in de watertoevoer en reinig deze indien nodig. Zie rubriek "Storingen verhelpen". – De stromingdruk bij de wateraansluiting is lager dan 30 kPa (0,3 bar). Vraag de installateur om een oplossing.

Downloaded from www.vandenborre.be

Probleem	Oorzaak	Oplossing
De optische functiecontrole begint snel te knipperen. **Tijdens het programma "Zonder verwarming" wordt op het display de volgende foutmelding weergegeven:** Temp. instromende water te laag	Het toegevoerde water heeft de vereiste temperatuur van 45 °C niet bereikt. Zie rubriek "Watertoevoer".	– Start het programma opnieuw. – Als de foutmelding opnieuw wordt weergegeven, gebruikt u een ander programma.
De optische functiecontrole begint snel te knipperen. **De zoemer gaat.** **Op het display wordt de volgende foutmelding weergegeven:** Storing in de waterafvoer F11		Voordat u de storing verhelpt: – Schakel de afwasautomaat uit met de toets ◯.
	Storing in de waterafvoer. Het is mogelijk dat er zich in de spoelruimte water bevindt.	– Reinig de zeefcombinatie. Zie rubriek "Reiniging en onderhoud". – Reinig de afvoerpomp. Zie rubriek: "Storingen verhelpen". – Reinig de terugslagklep. Zie rubriek "Storingen verhelpen". – Verwijder eventuele knikken of lussen in de waterafvoerslang.

Downloaded from www.vandenborre.be

Algemene problemen met de afwasautomaat

Probleem	Oorzaak	Oplossing
Het display is donker.	Het display wordt automatisch in een stand-bystand gezet om stroom te besparen.	Druk op een toets. Het display wordt uit de stand-bystand gehaald.
Op het display wordt de volgende foutmelding weergegeven: Middelste sproeiarm geblokkeerd **of** Onderste sproeiarm geblokkeerd	De middelste of onderste sproeiarm is door vaatwerk geblokkeerd.	Open de deur van de afwasautomaat en verplaats het vaatwerk dat de sproeiarm blokkeert.
	De sproeikoppen van de middelste of onderste sproeiarm zijn verstopt.	– Schakel de afwasautomaat uit met de toets ○. Vervolgens: – Reinig de sproeiarm. Zie rubriek "Reiniging en onderhoud".

Downloaded from www.vandenborre.be

Probleem	Oorzaak	Oplossing
In het reinigingsmiddeldoseerbakje zijn na het afwasprogramma resten reinigingsmiddel achtergebleven.	Het reinigingsmiddeldoseerbakje was nog vochtig toen het middel werd gedoseerd.	Zorg er bij het doseren van het reinigingsmiddel voor dat het bakje droog is.
Het klepje van het reinigingsmiddeldoseerbakje gaat niet goed dicht.	Er zijn resten reinigingsmiddel achtergebleven die de sluiting blokkeren.	Verwijder de resten.
Na afloop van het programma zit er een vochtlaag op de binnenkant van de deur en mogelijk ook op de binnenwanden.	Dit is geen storing! Dit hoort bij het droogsysteem.	Geen! Het vocht verdampt na een tijdje.
Na afloop van het afwasprogramma zit er water in de spoelruimte.		Voordat u de storing verhelpt: – Schakel de afwasautomaat uit met de toets ◯.
	De zeefcombinatie in de spoelruimte is verstopt.	Reinig de zeefcombinatie. Zie rubriek "Reiniging en onderhoud".
	De afvoerpomp of de terugslagklep is geblokkeerd.	Reinig de afvoerpomp of de terugslagklep. Zie rubriek "Storingen verhelpen".
	Er zit een knik in de afvoerslang.	Haal de knik eruit.

Downloaded from www.vandenborre.be

Geluiden

Probleem	Oorzaak	Oplossing
Kloppend geluid in de spoelruimte	Een sproeiarm slaat tegen vaatwerk.	Onderbreek het programma en verplaats het vaatwerk dat in de weg zit van de sproeiarmen.
Klapperend geluid in de spoelruimte	Het vaatwerk in de spoelruimte beweegt.	Onderbreek het programma en zet het vaatwerk goed vast.
Kloppend geluid in de waterleiding	Wordt eventueel veroorzaakt door de manier waarop de waterleiding is gemonteerd of door te geringe doorsnede van de waterleiding.	Heeft geen invloed op de werking van de afwasautomaat. Raadpleeg eventueel een installateur.

Downloaded from www.vandenborre.be

Onbevredigend resultaat

Probleem	Oorzaak	Oplossing
Het vaatwerk is niet schoon.	Het vaatwerk werd niet juist geplaatst.	Hou rekening met de instructies in "Vaatwerk en bestek in de afwasautomaat plaatsen".
	Het programma was te zwak.	Kies een sterker programma (zie rubriek "Programma-overzicht").
	Het gaat om hardnekkig vuil terwijl het vaatwerk globaal gezien niet erg vuil was (bijv. theeresten).	Gebruik de functie "Automatic aanpassen" (zie rubriek "Menu Instellingen ⚑ - Automatic aanpassen").
	Er werd te weinig reinigingsmiddel gedoseerd.	Gebruik meer reinigingsmiddel of kies een ander reinigingsmiddel.
	De sproeiarmen zijn geblokkeerd door het vaatwerk.	Voer een draaicontrole uit en verplaats het vaatwerk eventueel.
	De zeefcombinatie in de spoelruimte is niet schoon of niet juist geplaatst. Daardoor kunnen ook de sproeikoppen verstopt zijn.	Reinig de zeefcombinatie of plaats de zeefcombinatie juist. Reinig eventueel de sproeikoppen (zie rubriek "Reiniging en onderhoud").
	De terugslagklep is in geopende toestand geblokkeerd. Vuil water loopt terug naar de spoelruimte.	Reinig de afvoerpomp en de terugslagklep. Zie rubriek "Storingen verhelpen".
Op glazen en bestek blijven strepen achter. Glazen krijgen een blauwachtige sluier. Deze aanslag kan er vanaf worden geveegd.	Er is een te hoge hoeveelheid naspoelmiddel ingesteld.	Verminder de dosering (zie rubriek "Naspoelmiddel").

Downloaded from www.vandenborre.be

Probleem	Oorzaak	Oplossing
Het vaatwerk wordt niet droog of glazen en bestek vertonen vlekken.	De hoeveelheid naspoelmiddel is te klein of het naspoelmiddelreservoir is leeg.	Giet naspoelmiddel in het toestel, verhoog de dosering of kies bij de volgende vulling een ander naspoelmiddel (zie rubriek "Wanneer u het toestel voor het eerst in gebruik neemt").
	Het vaatwerk werd te vroeg uit het toestel gehaald.	Haal het vaatwerk later uit het toestel (zie rubriek "Bediening").
	U gebruikt multifunctionele reinigingsmiddelen waarvan het droogvermogen te zwak is.	Stel de functie "Soort reinigingsmiddel" in op "Normaal" en giet naspoelmiddel in het toestel (zie rubriek "Menu Instellingen ⚑ - Soort reinigingsmiddel").
	De functie "2 in 1" of "Combi"-tabletten is ingeschakeld, hoewel niet het overeenkomstige reinigingsmiddel werd gebruikt.	Stel met de functie "Soort reinigingsmiddel" het gebruikte soort reinigingsmiddel in (zie rubriek "Menu Instellingen ⚑ - Soort reinigingsmiddel).
Er is witte neerslag op het vaatwerk. De glazen en het bestek zijn melkachtig geworden. De neerslag kan worden afgeveegd.	De hoeveelheid naspoelmiddel is te klein.	Verhoog de dosering (zie rubriek "Wanneer u het toestel voor het eerst in gebruik neemt").
	Er zit geen zout in het zoutreservoir.	Giet regenereerzout in het toestel (zie rubriek "Wanneer u het toestel voor het eerst in gebruik neemt").
	De dop van het zoutreservoir is niet goed gesloten.	Zet de dop rechtop en draai ze goed dicht.
	Er zijn ongeschikte multifunctionele reinigingsmiddelen gebruikt.	Gebruik een ander reinigingsmiddel. Gebruik eventuele normale tabletten of normaal poedervormig reinigingsmiddel.
	De automatische waterontharder (sensorontharder) is defect.	Neem contact op met de Service After Sales van Miele.

Downloaded from www.vandenborre.be

Probleem	Oorzaak	Oplossing
Glazen verkleuren bruinachtig-blauwachtig. De neerslag kan niet worden afgeveegd.	Er hebben zich stoffen uit het reinigingsmiddel afgezet.	Kies onmiddellijk een ander reinigingsmiddel.
Glazen worden mat en verkleuren. De neerslag kan niet worden afgeveegd.	De glazen zijn niet geschikt voor de afwasautomaat. Er vindt een oppervlaktewijziging plaats.	Geen! Koop glazen die geschikt zijn voor de afwasautomaat.
Thee of lippenstift wordt niet volledig verwijderd.	Het gekozen programma heeft een te lage reinigingstemperatuur.	Kies een programma met een hogere reinigingstemperatuur.
	Het reinigingsmiddel heeft een te geringe bleekwerking.	Gebruik een ander reinigingsmiddel.
Kunststof onderdelen zijn verkleurd.	Natuurlijke kleurstoffen, bijv. uit wortels, tomaten of ketchup, kunnen hiervan de oorzaak zijn. De hoeveelheid reinigingsmiddel of de bleekwerking van het reinigingsmiddel waren te gering voor natuurlijke kleurstoffen.	Gebruik meer reinigingsmiddel (zie rubriek "Bediening"). Reeds verkleurde onderdelen krijgen de oorspronkelijke kleur niet terug.
Bestekonderdelen vertonen roestsporen.	De bestekonderdelen zijn onvoldoende roestbestendig.	Geen! Koop bestek dat geschikt is voor de afwasautomaat.
	Nadat u regenereerzout in het toestel hebt gedaan, werd geen programma gestart. Zoutresten zijn in het normale reinigingsproces terecht gekomen.	Start na het vullen met zout altijd het programma "Snel" zonder vaatwerk en zonder de functie "Turbo".
	De dop van het zoutreservoir is niet goed gesloten.	Zet de dop rechtop en draai ze goed dicht.

Downloade
e.be

De filter in de watertoevoer reinigen

Ter bescherming van het toevoerventiel zit er in de schroefkoppeling een filter. Is die vuil, dan loopt er te weinig water in de kuip.

> ⚠ Het kunststof omhulsel van de wateraansluiting bevat een elektrisch onderdeel. Dat mag u niet in vloeistof onderdompelen!

Aanbeveling

Bevat het u geleverde leidingwater veel bestanddelen die in het water niet worden opgelost? Plaats dan bij voorkeur een grotere filter tussen de afsluitkraan en de schroefkoppeling van het veiligheidsventiel.
Deze filter is verkrijgbaar onder het bestelnummer M.-nr. 2665352 bij uw gespecialiseerd verdeler of bij de naverkoopdienst van Miele.

Om de filter schoon te maken:

- Maak het toestel stroomloos: Schakel de afwasautomaat dan uit en trek de stekker uit het stopcontact.
- Draai de waterkraan dicht.
- Schroef het watertoevoerventiel op de waterkraan.

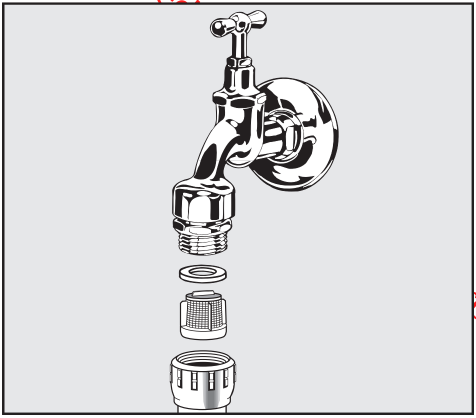

- Schroef het watertoevoerventiel los.
- Neem het dichtingsschijfje uit de schroefkoppeling. Trek het filtertje met een combinatie- of punttang uit en maak het schoon.
- Breng het filtertje met de dichting weer aan. Zit de dichting wel juist?!
- Schroef het watertoevoerventiel op de waterkraan. Let erop dat u de schroefkoppeling niet schuin op de waterkraan draait.
- Draai de waterkraan open.
  Indien er water lekt, draai dan de schroefkoppeling steviger aan. Misschien zit ze schuin op de kraan. Zet het toevoerventiel keurig recht op de kraan. Draai het stevig aan.

Downloade e.be

Het reinigen van de afvoer-pomp en de terugslagklep

Is het water na afloop van een programma niet uit de spoelruimte gepompt, dan kan dat verschillende oorzaken hebben. Een andere mogelijkheid is dat bepaalde voorwerpen de afvoerpomp of de terugslagklep blokkeren. Deze kunt u makkelijk verwijderen.

- Maak het toestel stroomloos: Schakel de afwasautomaat dan uit en trek de stekker uit het stopcontact.
- Haal de filter uit de spoelruimte. Zie rubriek: "Reiniging en onderhoud", paragraaf: "Het reinigen van de filter in de spoelruimte".
- Schep het water met een bekertje uit de spoelruimte.

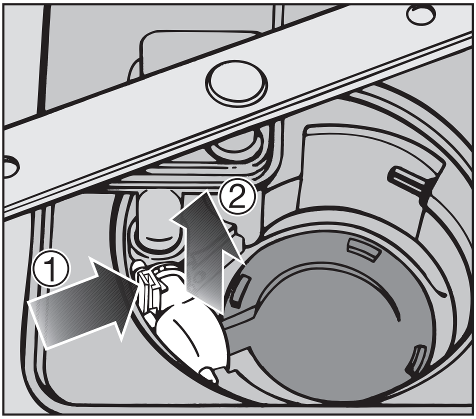

- Druk de vergrendeling van de terugslagklep naar binnen ①.
- Til de terugslagklep omhoog en verwijder de klep ②, en spoel hem daarna onder stromend water goed af.
- Verwijder alle voorwerpen die de terugslagklep blokkeren.

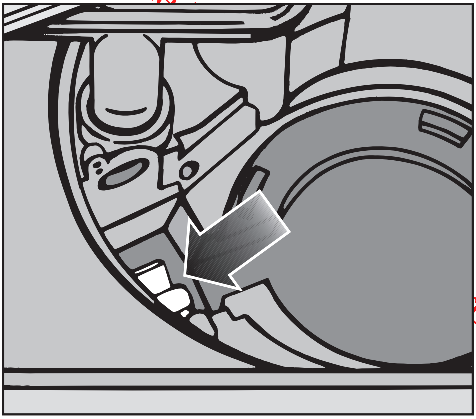

Onder de terugslagklep bevindt zich de afvoerpomp (zie pijl).

- Verwijder alle voorwerpen die de afvoerpomp blokkeren. Let erop dat glassplinters bijzonder moeilijk te zien zijn . Draai ter controle het loopwiel van de afvoerpomp met de hand. Het loopwiel draait niet soepel, maar schoksgewijs.
- Zet de terugslagklep weer zorgvuldig op zijn plaats.

⚠ De klep moet vastklikken!

Downloaded from www.vandenborre.be

Reparaties

Mocht u een opgetreden storing ondanks bovenstaande tips niet zelf kunnen verhelpen, neem dan contact op met:

– de Miele-vakhandel of

– de Technische Dienst van Miele

> Het telefoonnummer van de Technische Dienst van Miele vindt u op de achterzijde van deze gebruiksaanwijzing.

■ Wanneer u de Technische Dienst inschakelt, geef dan het model en het nummer van de afwasautomaat op.

Beide gegevens vindt u op het typeplaatje aan de rechter zijkant van de deur.

Programma-actualisering (Update)

Reinigingsmiddelen, afwasgewoonten en afwasvoorschriften zullen in de toekomst veranderingen ondergaan. De spoel- en afwasprogramma's zullen daaraan moeten worden aangepast.

De Technische Dienst zal in de toekomst in staat zijn het afwasprogramma te updaten en in het geheugen van uw afwasautomaat op te slaan. Miele zal zelf aangeven wanneer de programma's kunnen worden geactualiseerd.

Voor testinstituten

In de brochure **"Vergelijkende tests"** vindt u alle vereiste informatie over vergelijkende tests en geluidsmetingen. Aarzel niet om deze up-to-date brochure aan te vragen per e-mail bij:

– testinfo@miele.de

■ Geef daarbij het model en het nummer van de afwasautomaat op. Zie typeplaatje.

Programmaoverzicht

Downloaded from

Soort vaatwerk	Soort etensresten	Programma-eigenschappen
Gemengd niet-teer vaatwerk	Alle typisch huishoudelijke etensresten	Variabel, sensorgestuurd verloop Ingekort verloop
Temperatuurgevoelige glazen en vaatwerk van kunststof	Recente etensresten die gemakkelijk loskomen	Korte programmaduur
Gemengd vaatwerk	Recente etensresten die gemakkelijk loskomen	Variabel, sensorgestuurd verloop met GlassCare
Gemengd vaatwerk	Normale etensresten die niet vastgedroogd zijn	Gemiddelde programmawaarden Ingekort verloop
		Water- en energiebesparend verloop
Gemengd vaatwerk	Normale etensresten die aangekoekt zijn	Water- en energiebesparend verloop
		Met Voorspoelen Ingekort verloop
Kookpotten, pannen, niet-teer porselein en bestek	Sterk aangekoekte, opgedroogde, zetmeel- of eiwithoudende etensresten [1]	Zeer hoog reinigingsvermogen Ingekort verloop
		Maximaal reinigingsvermogen Ingekort verloop

[1] Zetmeelhoudende etensresten zijn bijv. resten van aardappels, pasta, rijst, stamppot of hutsepot. Eiwithoudende etensresten zijn bijv. resten van gebraden vlees, vis, eieren, soufflés of gratins.

Downloaded from vandenborre.be

Programma	Reinigingsmiddel Vakje I [2]	Reinigingsmiddel Vakje II [2]
Automatic / **+ Turbo**	-	25 ml of 1 tablet
Snel 40°C	-	20 ml of 1 tablet [3]
Speciaal	-	20 ml of 1 tablet
Licht vervuild 50°C / **+ Turbo**	-	25 ml of 1 tablet
Energie Spaar	-	25 ml of 1 tablet
Normaal 55°C / **+ Turbo**	-	25 ml of 1 tablet
Sterk vervuild 65°C / **+ Turbo**	-	25 ml of 1 tablet
Intensief 75°C / **+ Turbo**	10 ml	25 ml of 1 tablet

2) Zie rubriek "Reinigingsmiddelen".
3) Het is mogelijk dat bepaalde tabletten niet volledig oplossen.

Programmaoverzicht

Downloaded from www.vandenborre.be

Programma	Programmaverloop					
	Voorspoelen	Reinigen °C	Tussenspoelen 1	Tussenspoelen 2	Naspoelen °C	Drogen
Automatic	Variabel programmaverloop, sensorgestuurde aanpassing aan de hoeveelheid vaatwerk en de etensresten					
	Indien nodig	45-65	Indien nodig		65	X
Snel 40 °C		40	X		45	X
Speciaal	Variabel programmaverloop met GlassCare, sensorgestuurde aanpassing aan de hoeveelheid vaatwerk en de etensresten					
	Indien nodig	40-48	Indien nodig		55	X
Energie Spaar		45	X		60	X
Licht vervuild 50 °C		50	X		65	X
Normaal 55 °C	X	55	X		65	X
Sterk vervuild 65 °C	X	65	X		65	X
Intensief 75 °C	X	75	X		65	X

Downloaded from www.vandenborre.be

Verbruik 1)			Duur 1)	
Energie		Water		
Koud water 15 °C kWh	Warm water 55 °C kWh	Liter	Koud water 15 °C u:min	Warm water 55 °C u:min
0,95-1,35	0,70-1,00	8-17	1:30-2:38	1:18-2:21
0,55	0,20	10	0:38	0:27
0,75-1,00	0,45-0,55	10-17	1:26-2:02	1:17-1:43
0,95	0,60	10	2:45	2:34
1,05	0,75	10	1:36	1:23
1,15	0,80	13	2:09	1:58
1,25	0,95	13	2:19	2:06
1,50	1,10	16	2:38	2:27

1) De genoemde waarden zijn volgens EN 50242 berekend. De waarden kunnen in de praktijk door wisselende omstandigheden of door de invloed van sensoren duidelijk variëren.
Bij de aangegeven duur zijn wij uitgegaan van een normaal huishouden.

Wanneer u het toestel instelt op het gebruik van een combinatiereinigingsmiddel (combi-tabletten) kan het energieverbruik maximaal 0,2 kWh stijgen. Het programma kan hierbij maximaal 15 minuten langer duren.

Programmaoverzicht

Downloaded from www.vandenborre.be

Programma	Toepassing
Hygiëne	Voor het hygiënisch reinigen van vaatwerk met programmaspecificaties voor het verwijderen van **bacteriën**, bijv. babyflessen, snijplanken en ander vaatwerk dat speciale hygiëne behoeft
Voorspoelen	Om vaatwerk met een sterke geur af te spoelen, als een volledig programma niet de moeite loont
Zonder verwarming 🍷	Alleen te gebruiken wanneer de afwasautomaat op warm water van minstens 45°C is aangesloten. Voor **licht tot normaal vervuild** vaatwerk; inclusief sensorgestuurde GlassCare
Pasta/paella/raclette	Voor het verwijderen van **aangekoekte etensresten**, zoals pasta-, paella- en racletteresten; 120 % reinigingsmiddel (advies)
Kunststof 🍷	Voor het behoedzaam reinigen van vaatwerk dat in de automaat mag worden afgewassen; inclusief sensorgestuurde GlassCare
Zonder bovenrek 65 °C	Voor bijzonder groot, **niet-temperatuurgevoelig** vaatwerk, (bijv. vazen)
Bierglazen warm 🍷	Voor bierglazen; zonder naspoelmiddel- en zonder reinigingsmiddeldosering; inclusief sensorgestuurde GlassCare
Bierglazen koud 🍷	Voor bierglazen die direct weer moeten worden gebruikt; zonder naspoelmiddel- en zonder reinigingsmiddeldosering; inclusief sensorgestuurde GlassCare

Downloaded from www.vandenborre.be

Programmaverloop						Verbruik 1)			Duur 1)	
						Energie		Water		
Voor-spoelen	Reinigen °C	Tussen-spoelen 1	Tussen-spoelen 2	Na-spoelen °C	Dro-gen	Koud water 15 °C kWh	Warm water 55 °C kWh	Liter	Koud water 15 °C u:min	Warm water 55 °C u:min
	70		X	70	X	1,45	1,15	13	2:14	2:05
X						0,01	0,01	4	0:13	0:13
2X	X	X		X	X		0,05	26		1:26
X	75	X		65	X	1,40	1,10	13	2:29	2:16
X	45	X		65	X	0,85	0,60	13	2:07	1:55
X	65	X		65	X	1,00	0,65	13	1:52	1:39
	35	X		55	X	0,50	0,30	10	0:49	0:41
	25	X		X		0,20		10	0:17	

1) De genoemde waarden zijn volgens EN 50242 berekend. De waarden kunnen in de praktijk door wisselende omstandigheden of door de invloed van sensoren duidelijk variëren.
Bij de aangegeven duur zijn wij uitgegaan van een normaal huishouden.

Wanneer u het toestel instelt op het gebruik van een combinatiereinigingsmiddel (combi-tabletten) kan het energieverbruik maximaal 0,2 kWh stijgen. Het programma kan hierbij maximaal 15 minuten langer duren.

Mits toeslag verkrijgbaar toebehoren

Downloaded from www.vandenborre.be

Voor een nog efficiënter gebruik van de afwasautomaat

Om uw toestel nog beter op uw individuele wensen af te stemmen en om het toestel nog beter aan speciale inbouwsituaties aan te passen kunt u bij uw Miele-vakhandelaar of bij de Technische Dienst van Miele extra accessoires krijgen.
Het is mogelijk dat sommige accessoires al tot de standaarduitrusting behoren; dit hangt van het model af.

U wilt...	**dan hebt u nodig...**
...glazen met een lange steel afwassen	...een glazenrek dat in de bovenste korf wordt geplaatst
...afzonderlijke onderdelen van de Miele Cappuccinatore afwassen	...een Cappuccinatore-rek dat in de bovenste korf wordt geplaatst
...kleinere borden, babyflesjes en ander klein servies in het bovenrek afwassen	...een multifunctioneel rek dat in de bovenste korf wordt geplaatst
...verschillende borden, kopjes en glazen in het bovenrek afwassen	...een vario-rek dat in de bovenste korf wordt geplaatst
...flessen afwassen, bijv. melk- of babyflessen	...een flessenhouder
...extra bestek afwassen, bijv. kleine lepeltjes, gebakvorkjes, een juslepel	...een bestekkorfje dat in de onderste korf wordt geplaatst
...vele glazen afwassen	...een glazenrek dat in de onderste korf wordt geplaatst
...grote borden afwassen	...een rek voor borden met een doorsnede tot: - 33 cm - 35 cm
...wanneer het toestel in gebruik is steeds op de hoogte zijn van de stand van zaken	...de Miele@home communicatiemodule en de Miele@home InfoControl

Downloaded from www.vandenborre.be

De afwasautomaat mag alleen door een erkend installateur op het elektriciteitsnet worden aangesloten. De afwasautomaat is standaard voorzien van een aansluitsnoer met stekker met beschermingscontact (aarding), geschikt voor aansluiting op een stopcontact met beschermingscontact (aarding).

⚠ De afwasautomaat moet zo worden geplaatst dat men altijd zonder problemen bij het stopcontact kan komen.
Gebruik om veiligheidsredenen geen verlengsnoer. Het gebruik van een verlengsnoer verhoogt het risico op oververhitting en daarmee op brand.

Wanneer het aansluitsnoer is beschadigd, moet het door een speciaal voor deze afwasautomaten vervaardigd snoer worden vervangen. Neem contact op met uw Miele-handelaar of met de Service After Sales van Miele. Om veiligheidsredenen mag het snoer alleen door gekwalificeerde vakmensen of door de dienst Herstellingen aan huis van Miele worden vervangen.

⚠ Controleer voordat u de automaat in gebruik neemt of de elektrische gegevens van uw elektrische installatie (spanning, frequentie en zekering) overeenkomen met de gegevens op het typeplaatje en dat het stopcontact geschikt is voor de stekker van de afwasautomaat.

De technische gegevens vindt u op het typeplaatje aan de rechterzijkant van de deur.

⚠ Het toestel mag uitsluitend worden aangesloten op een elektrische installatie die volgens de geldende voorschriften is geïnstalleerd.

Downloaded from www.vandenborre.be

Het Waterproof-systeem van Miele

Bij vakkundige installatie geeft Miele de garantie voor het Waterproof-systeem - voor de hele levensduur van de afwasautomaat.

Watertoevoer

⚠ Het water in de afwasautomaat is geen drinkwater.

- De afwasautomaat mag worden aangesloten op koud of warm water tot max. 60 °C.
  Wanneer u beschikt over een energetisch gunstige warmwaterbereiding, bijv. zonne-energie met circulatieleiding, raden wij u aan om de afwasautomaat op warm water aan te sluiten. Hierdoor bespaart u energie en tijd. Er wordt in alle programma's met warm water gespoeld.
- Voor het gebruik van het programma "Zonder verwarming" (afhankelijk van het model) is een aansluiting op warm water van minstens 45 °C en hoogstens 60 °C noodzakelijk. Bedoeld wordt de temperatuur van het instromende water.
  Hoe hoger de temperatuur van het instromende water is, des te beter de reinigings- en droogresultaten zijn.
- De toevoerslang is ca. 1,5 m lang. Een 1,5 m lange, flexibele metalen slang (proefdruk 14000 kPa/140 bar) is leverbaar.
- Voor de aansluiting is een kraan met $^3/_4$"-schroefkoppeling noodzakelijk.
- Een terugslagklep is niet noodzakelijk, daar het toestel voldoet aan de waterveiligheidsnormen.
- De waterdruk (stromingdruk bij de wateraansluiting) moet tussen de 30 en 1000 kPa (0,3 en 10 bar) liggen.
  Als de waterdruk lager is, wordt op het display de foutmelding `Storing in de watertoevoer` weergegeven (zie rubriek "Storingen verhelpen").
  Is de druk hoger, dan moet een drukreduceerventiel worden ingebouwd.

⚠ Om schade aan het toestel te voorkomen, mag u de afwasautomaat alleen op een volledig ontlucht buisleidingsnet aansluiten.

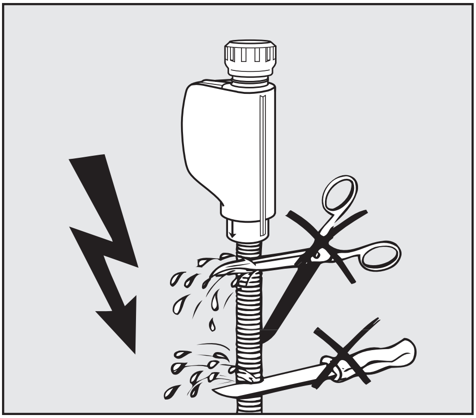

⚠ De watertoevoerslang mag **niet** korter worden gemaakt of beschadigd want in de slang zitten stroomvoerende onderdelen (zie afb.).

Downloaded from www.vandenborre.be

Waterafvoer

- In de afvoer van de afwasautomaat bevindt zich een terugslagklep, zodat er geen vuil water via de afvoerslang in de automaat terug kan stromen.
- De afwasautomaat is voorzien van een flexibele afvoerslang van ca. 1,5 m met een diameter van 22 mm binnenwerks.
- De afvoerslang kan met nog een slang en met een verbindingsstuk worden verlengd.
  De afvoerslang mag maximaal 4 meter lang, de opvoerhoogte maximaal 1 meter zijn!
- Voor de aansluiting van de slang op het afvoersysteem ter plaatse is bovendien een slangklem bij de automaat verpakt (zie montageschema).
- De slang kan naar rechts of links worden verlegd.
- De aansluittuit voor de afvoerslang is geschikt voor slangen van verschillende doorsneden. Steekt de aansluittuit te ver in de afvoerslang dan moet de aansluittuit korter worden gemaakt. Gebeurt dat niet, dan kan de afvoerslang verstopt raken.
- De afvoerslang mag niet korter worden gemaakt.

⚠ Zorg ervoor dat er geen knikken in de afvoerslang komen.

Beluchting van de waterafvoer

Ligt de waterafvoeraansluiting op de plaats van opstelling dieper dan de geleiding voor de wieltjes van de onderste korf in de deur, moet de waterafvoer worden belucht. Gebeurt dat niet, dan kan het water tijdens een programma door de werking van de sifon uit de spoelruimte stromen.

Hoe beluchten:

■ Open de deur van de afwasautomaat volledig.

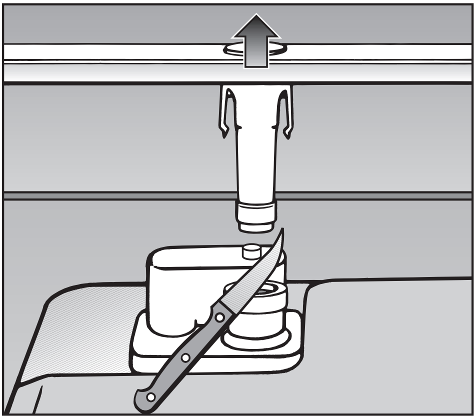

■ Trek de onderste sproeiarm omhoog en haal hem eraf.

■ Snijd de dop van de beluchtingsklep in de spoelruimte af.

Technische gegevens

Download

Model afwasautomaat	G 1XXX	G 2XXX
Hoogte	80,5 cm (verstelbaar + 6,5 cm)	84,5 cm (verstelbaar + 6,5 cm)
Hoogte van de inbouwkast	vanaf 80,5 cm (+ 6,5 cm)	vanaf 84,5 cm (+ 6,5 cm)
Breedte	59,8 cm	59,8 cm
Breedte van de inbouwkast	60 cm	60 cm
Diepte	57 cm	57 cm
Gewicht	max. 55 kg	max. 61 kg
Spanning	230 V	230 V
Aansluitwaarde	2200 W	2200 W
Zekering	10 A	10 A
Keurmerk	KEMA, VDE, radio- en tv-ontstoring	KEMA, VDE, radio- en tv-ontstoring
Waterdruk	30 - 1000 kPa (0,3 - 10 bar)	30 - 1000 kPa (0,3 - 10 bar)
Warmwateraansluiting	tot max. 60 °C	tot max. 60 °C
Opvoerhoogte	max. 1 m	max. 1 m
Afpomplengte	max. 4 m	max. 4 m
Aansluitsnoer	ca. 1,7 m	ca. 1,7 m
Capaciteit	12/14 couverts *	12/14 couverts *

.be

* afhankelijk van het model

Downloaded from www.vandenborre.be

Menu "Instellingen ⚑" om de standaardwaarden te wijzigen

Menu "Instellingen ⚑" openen

■ Schakel de afwasautomaat in met de toets I als het toestel nog niet ingeschakeld is.

Op het display verschijnt het hoofdmenu.
Als de functie "Memory" ingeschakeld is, wordt in de plaats daarvan het programmamenu van het laatst gekozen programma weergegeven (zie rubriek "Memory"). In dit geval gaat u met de toets <C naar het hoofdmenu.

■ Selecteer het menupunt **Instellingen ⚑**.

Op het display verschijnt het menu "Instellingen ⚑".

■ Selecteer het menupunt dat u wilt wijzigen.

> Met de toets **i** kunt u beknopte informatie over het geselecteerde menupunt opvragen.

> De ingestelde opties in de submenu's worden aangegeven met een vinkje ✓.

Downloaded from www.vandenborre.be

Menu Instellingen ⚑

Taal ⚑

De tekst op het display kan in verschillende talen worden weergegeven.

Via het submenu "Taal ⚑" kunt u de huidige taal wijzigen.

- Selecteer de gewenste taal en bevestig met OK.

Het vlaggetje achter het woord "Taal ⚑" dient als leidraad. Dit is nuttig als u een taal zou hebben ingesteld die u niet begrijpt.
Via dat vlaggetje komt u bij het submenu Taal ⚑ terecht.

Dagtijd

U kunt kiezen of de dagtijd in een 24-uurs- of 12-uurs-weergave moet worden weergegeven en de dagtijd instellen.

Uurformaat instellen

- Selecteer het menupunt Formaat.
- Selecteer het gewenste uurformaat en bevestig met OK.

Dagtijd instellen

- Selecteer het menupunt Met de hand instellen.
- Stel met +/- het uur in en bevestig met OK.
  Stel daarna de minuten in.

Nadat u de minuten met OK hebt bevestigd, keert het display terug naar het vorige menu en kunt u met de toets <C weer naar het menu "Instellingen ⚑" gaan.

Downloaded from www.vandenborre.be

Soort reinigingsmiddel

Om een optimaal resultaat te verzekeren, kunt u op het toestel het gebruikte soort reinigingsmiddel instellen.
Daarbij kunt u kiezen tussen een normaal reinigingsmiddel, een "2 in 1"-reinigingsmiddel en een combinatiereinigingsmiddel (combi-tabletten).
Het programmaverloop wordt aangepast aan het gekozen soort reinigingsmiddel. Afhankelijk van het programma kan de duur daardoor duidelijk langer worden.

Normaal:

Als u een normaal reinigingsmiddel selecteert ("Normaal"), dient u zout en naspoelmiddel in de afwasautomaat te gieten (zie rubrieken "Regenereerzout doseren" en "Naspoelmiddel doseren").
Wanneer u naspoelmiddel moet bijvullen, verschijnt er een melding op het display.

2 in 1:

Bij de functie "2 in 1" wordt het programmaverloop afgestemd op het gebruik van "2 in 1"-reinigingsmiddelen (reinigingsmiddelen met naspoelmiddel).
U hoeft dan geen naspoelmiddel te doseren en er wordt u niet gevraagd naspoelmiddel bij te vullen.

Combi-tabletten (combinatiereinigingsmiddel):

Als u het toestel instelt op het gebruik van een combinatiereinigingsmiddel (combi-tabletten) wordt het programmaverloop afgestemd op het gebruik van multifunctionele reinigingsmiddelen (reinigingsmiddelen met naspoelmiddel, zout en eventueel nog andere bestanddelen).
U hoeft dan geen naspoelmiddel te doseren en er wordt u niet gevraagd naspoelmiddel bij te vullen.
Er is dan $^2/_3$ of $^3/_4$ minder zout nodig voor de regenerering van de ontharder.

Stel het toestel niet in op het gebruik van een combinatiereinigingsmiddel:
- bij gebruik van "2 in 1"-reinigingsmiddelen (reinigingsmiddelen met naspoelmiddel);
- als de waterhardheid hoger is dan 21 °d.
  Neem de aanwijzingen van de reinigingsmiddelfabrikant in acht.

> De reinigings- en droogresultaten van deze reinigingsmiddelen kunnen heel verschillend zijn.

Het toestel is in de fabriek ingesteld op "Normaal".

- Selecteer het gewenste soort reinigingsmiddel en bevestig met OK.

Downloaded from www.vandenborre.be

Waterhardheid

Deze afwasautomaat is uitgerust met een sensorontharder die automatisch de hardheidsgraad van uw water meet. Dit gebeurt meteen nadat uw afwasautomaat op uw waterleiding is aangesloten en minstens één programma heeft doorlopen. Met de instelling "Waterhardheid" kunt u op het display de gemeten hardheidsgraad opvragen.

- Met OK keert u terug naar het menu "Instellingen ⚑".

°d	mmol/l	°f	In te stellen waarde op het display
1	0,2	2	1
2	0,4	4	2
3	0,5	5	3
4	0,7	7	4
5	0,9	9	5
6	1,1	11	6
7	1,3	13	7
8	1,4	14	8
9	1,6	16	9
10	1,8	18	10
11	2,0	20	11
12	2,2	22	12
13	2,3	23	13
14	2,5	25	14
15	**2,7**	**27**	**15**
16	2,9	29	16
17	3,1	31	17
18	3,2	32	18
19	3,4	34	19
20	3,6	36	20
21	3,8	38	21
22	4,0	40	22
23	4,1	41	23
24	4,3	43	24
25	4,5	45	25
26	4,7	47	26
27	4,9	49	27
28	5,0	50	28
29	5,2	52	29
30	5,4	54	30
31	5,6	56	31
32	5,8	58	32
33	5,9	59	33
34	6,1	61	34
35	6,3	63	35
36	6,5	65	36
37-45	6,7-8,1	67-81	45
46-60	8,3-10,8	83-108	60
61-70	11,0-12,6	110-126	70

Downloaded from www.vandenborre.be

Externe waterontharder

Is de afwasautomaat op een externe waterontharder aangesloten die met zout wordt geregenereerd, dan moet u voor een optimaal reinigingsresultaat de waterhardheid instellen die uw externe waterontharder levert.
Weet u niet wat de waterhardheid van uw externe waterontharder is, stel dan een waterhardheid in van 8 °d (1,4 mmol/l) in.

- Selecteer de juiste waterhardheid en bevestig met OK.

Zodra de afwasautomaat niet langer op een externe ontharder is aangesloten, selecteert u opnieuw de optie Auto.

Napoelmiddel

Voor een optimaal resultaat kunt u de dosering van het naspoelmiddel aanpassen.
De dosering kan worden ingesteld in stappen van ca. 0-6 ml.
In de fabriek werd de dosering ingesteld op 3 ml spoelmiddel.

Vertoont het vaatwerk vlekken,
– stel dan een grotere hoeveelheid in.

Vertoont het vaatwerk strepen of sluiers,
– stel dan een kleinere hoeveelheid in.

- Stel met +/- de gewenste hoeveelheid in en bevestig met OK.

Controle van de zeefcombinatie

U kunt de lengte instellen van het interval waarmee u aan de controle van de zeefcombinatie wordt herinnerd.
U kunt een interval tussen 30 en 60 afwasbeurten instellen.

In de fabriek werd het interval voor de controle van de zeefcombinatie ingesteld op 40 afwasbeurten.

- Selecteer het gewenste interval en bevestig met OK.

Automatic aanpassen

U kunt het programma "Automatic" aanpassen om hardnekkig vuil te verwijderen wanneer het vaatwerk globaal gezien niet erg vuil is.

- Selecteer de optie Ja en bevestig met OK.

Downloaded from www. … borre.be

Wijziging hoofdmenu

U kunt de volgorde van de programma's in het hoofdmenu aanpassen en uw favoriete programma's onder de eerste 2 posities opslaan.

- Ga met de toets ▼ naar het programma dat u onder de eerste positie in het hoofdmenu wilt opslaan en selecteer het met de toets naast het programma.
- Bevestig met **Volgende:**.
- Ga met de toets ▼ naar het programma dat u onder de tweede positie in het hoofdmenu wilt opslaan en selecteer het met de toets naast het programma.
- Bevestig met **Volgende:**.

De door u gekozen programma's worden kort weergegeven op het display.
Wilt u nog een programma op een andere positie zetten, selecteer dan de functie **Terug**.

- Bent u klaar met de wijzigingen, bevestig dan met **Klaar**.

Downloaded from www.vandenborre.be

Opslag extra functies

U kunt extra functies, bijv. "Voorspoelen", kiezen bij bepaalde programma's (zie rubriek "Bediening - Extra functies kiezen").

Onder het menupunt **Opslag extra functies** of een gelijkaardig menupunt kunt u instellen of de door u gekozen instellingen voor de volgende programmabeurten moeten worden opgeslagen.

In de fabriek werd deze functie uitgeschakeld.

- Selecteer de gewenste optie en bevestig met **OK**.

Temperatuur

Het display kan de temperatuur in °C/Celsius of in °F/Fahrenheit weergeven.

In de fabriek werd de weergave van de temperatuur ingesteld op °C/Celsius.

- Selecteer de gewenste temperatuurweergave en bevestig met **OK**.

Downloaded from www.vandenborre.be

Zoemer

Als de zoemer is ingeschakeld, weerklinkt er een zoemgeluid op het einde van een programma en in geval van een storing.

De zoemer is in de fabriek ingeschakeld.

Zoemer op het einde van het programma

De zoemer op het einde van het programma gaat 5 keer in intervallen met een korte pauze. Dat doet hij maximaal 1 uur als u de afwasautomaat niet eerder uitschakelt.

Zoemer in geval van een storing

De zoemer in geval van een storing gaat in een interval zonder pauze. Dat doet hij gedurende maximaal 2 minuten als u de afwasautomaat niet eerder uitschakelt of de storing verhelpt.

De zoemer in geval van een storing kunt u niet uitschakelen.

Volume van de zoemer instellen

U kunt kiezen tussen twee volumes of de zoemer uitschakelen.

Uit:

Het geluid op het einde van het programma is uitgeschakeld.

Normaal:

Het geluid weerklinkt met het volume "Normaal".

Harder:

Het geluid weerklinkt met het volume "Harder".

- Selecteer het gewenste volume of schakel de zoemer uit.
- Bevestig met OK.

Downloaded from www.vandenborre.be

Toetsgeluid

Elke druk op een toets wordt met een geluidssignaal bevestigd.

Het volume kunt u instellen op 17 verschillende standen.

In de fabriek werd stand 8 ingesteld.

- Selecteer het gewenste volume en bevestig met OK.

Lichtsterkte

De lichtsterkte van het display kunt u instellen op 17 verschillende standen.

In de fabriek werd stand 9 ingesteld.

- Stel de gewenste lichtsterkte in en bevestig met OK.

Memory

Met de functie "Memory" kunt u het laatst gekozen programma opslaan.

Wanneer u na afloop van een programma de afwasautomaat uit- en weer inschakelt of de deur opent en weer sluit, verschijnt dankzij de functie "Memory" het laatst gekozen programma in plaats van het menu voor de programmakeuze.

In de fabriek werd de functie "Memory" ingeschakeld.

- Selecteer de gewenste optie en bevestig met OK.

Downloaded from www.vandenborre.be

Miele@home

Alleen van toepassing als het toestel is uitgerust met de Miele@home-communicatiemodule.

Deze afwasautomaat kan programmagegevens via het elektriciteitsnet naar het Miele@home-systeemtoestel sturen. Daarvoor moet de afwasautomaat aangemeld zijn bij het Miele@home-systeemtoestel.

U doet er goed aan eerst de handleiding van uw Miele@home-systeemtoestel te lezen voor u de afwasautomaat aanmeldt.

Aanmelden

- Bevestig met OK dat de afwasautomaat bij Miele@home moet worden aangemeld.

De aanmeldingsprocedure begint.

U kunt de aanmelding eventueel afbreken met Afbreken.

- Bevestig de weergegeven meldingen met OK.

De aanmelding is voltooid.

Mislukte aanmelding

- Ga na of het Miele@home-systeemtoestel actief is.
- Activeer op het Miele@home-systeemtoestel de aanmelding van een nieuw toestel.
- Voer op de afwasautomaat opnieuw de aanmeldingsprocedure uit.

Downloaded from www.vandenborre.be

Afmelden

U kunt de afwasautomaat weer afmelden als de programmagegevens niet meer moeten worden doorgestuurd.

- Selecteer de optie **Afmelden** en bevestig met **OK**.

Dagtijd synchroniseren (enkel na aanmelding bij Miele@home)

Als uw afwasautomaat over een Miele@home-communicatiemodule beschikt en u de afwasautomaat hebt aangemeld bij Miele@home, wordt de dagtijd vergeleken met de Miele@home-systeemtijd.
U kunt de synchronisatie uitschakelen en een andere tijd ingeven op uw afwasautomaat.

- Selecteer het submenu **Dagtijd**.

▪ Med de hand instellen	Dagtijd
▪ Synchroniseren	

- Selecteer het menupunt **Synchroniseren**.

▪ Aan ✓	Synchroniseren
▪ Uit	OK ▪

- Selecteer de gewenste optie en bevestig met **OK**.

Als u de functie inschakelt, wordt de dagtijd overgenomen van het Miele@home-systeemtoestel.
U kunt de dagtijd weer wijzigen als u de optie uitschakelt of de afwasautomaat hebt afgemeld bij Miele@home.

Downloaded from www.vandenborre.be

Handelaar

Enkel voor handelaars!

De afwasautomaat beschikt over verschillende demonstratieprogramma's voor handelaars.

De programma's "Demomodus" en "Demomodus continu" laten zien hoe de afwasautomaat wordt bediend en wat voor mogelijkheden het toestel heeft.

- Demomodus:
  Het programma moet worden gestart door een toets te bedienen. Het programma wordt één keer uitgevoerd en moet dan opnieuw worden gestart.
- Demomodus continu:
  Het programma start onmiddellijk nadat u het hebt ingeschakeld en loopt in een lus tot u het weer uitschakelt.
- Demospoelgeluiden:
  Het programma activeert de pompen om de spoelgeluiden te demonstreren.
- Toonzaalstand:
  De meldingen die op het display verschijnen wanneer u het toestel voor het eerst in gebruik neemt, verschijnen in deze demonstratie niet.

Demomodus inschakelen

- Selecteer de gewenste optie en bevestig met OK.
- Bevestig de vragen die volgen met OK.
- Druk eventueel op een willekeurige toets om de gekozen demomodus te starten.
- Om de demomodus af te breken, raakt u opnieuw een willekeurige toets aan en bevestigt u met OK.

Demomodus uitschakelen

- Selecteer de optie Uit en bevestig met OK.
- Bevestig de vraag Demomodus uitschakelen? met OK.

Fabrieksinstellingen

U kunt alle instellingen resetten om de fabrieksinstellingen te herstellen.

- Bevestig de vraag Terug naar fabrieksinstellingen? met OK.
- Bevestig de melding Alle instellingen gereset met OK.

Menu "Instellingen ⚑" sluiten

U kunt met de toets <C het menu "Instellingen ⚑" sluiten en weer terugkeren naar het hoofdmenu.

Downloaded from www.vandenborre.be

Downloaded from www.vandenborre.be

N.V. Miele België
Z.5 Mollem 480
Hof te Bollebeeklaan 9 –1730 Mollem

Herstellingen bij u thuis
Bij storingen staan verschillende Miele-technici voor u klaar in uw onmiddellijke omgeving.
Kies dus het telefoonnummer van uw streek.

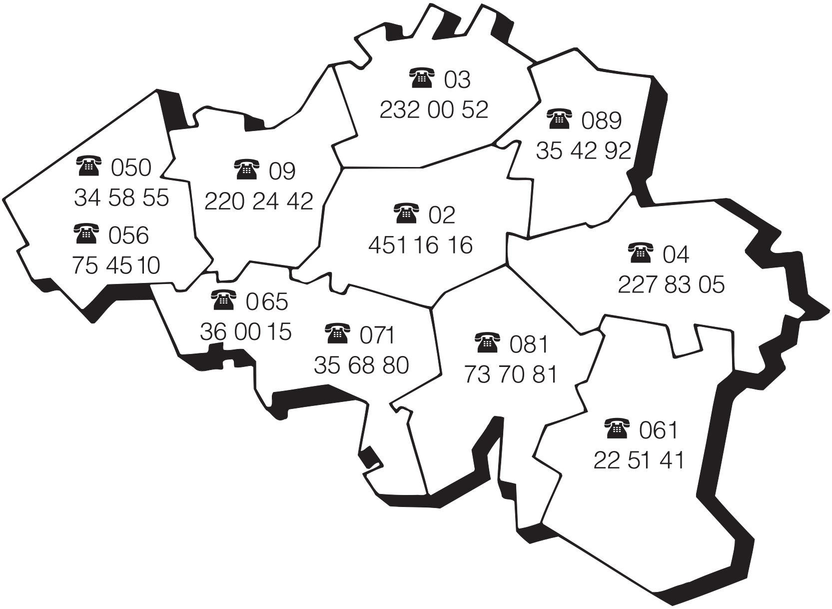

Dienst "Onderdelen en Toebehoren": (02) 451.16.00
Voor nadere inlichtingen: dienst "Consumentenbelangen": (02) 451.16.80
Fax: (02) 451.14.14
Internet: http://www.miele.be

Wijzigingen voorbehouden /
G1674/G2674 / 0609

M.-Nr. 07 533 240 / 00

CE